構造図番号	工　　種	形　状・寸　法	縮　尺
参－１	Ｌ形溝工	３５０　一般部	Ｓ＝１／１０

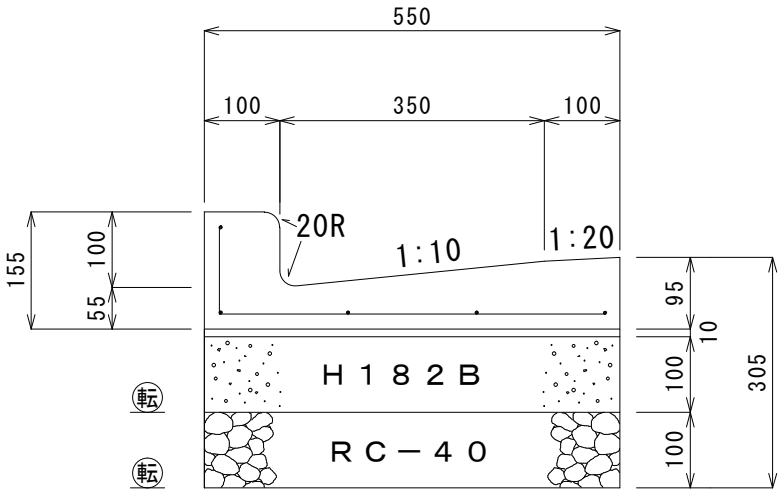

転：転圧

材　料　表		100ｍ当り	
品　　名	形　状・寸　法	数　量	単　位
鉄筋コンクリートＬ形	３５０Ｂ	165.0	個
モ　ル　タ　ル	１：３（空練り）	0.6	m^3
レディーミクストコンクリート	普通18-8-20H (H182B)	5.5	m^3
再生クラッシャラン	ＲＣ－４０	5.5	m^3
型　　枠		10.0	m^2

構造図番号	工　　種	形　状・寸　法	縮　尺
参－２	Ｌ形溝工	３５０　補強部Ａ	Ｓ＝１／１０

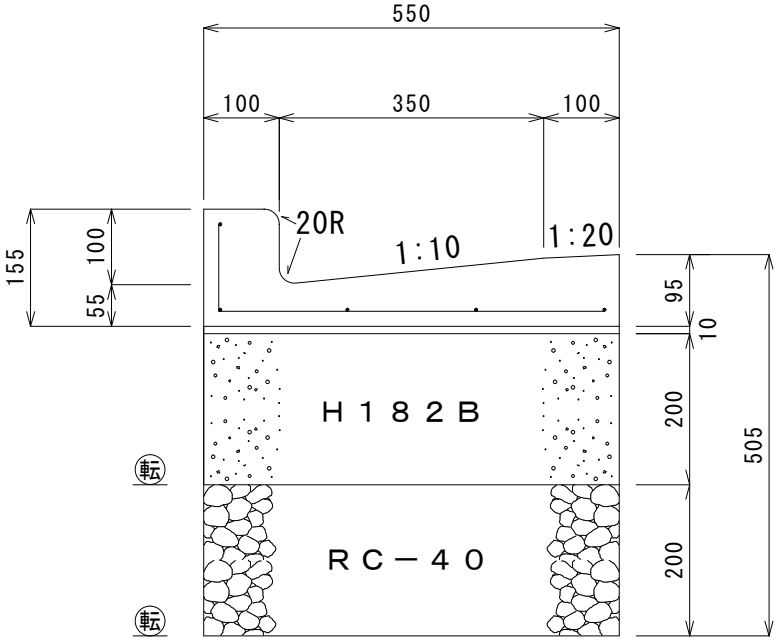

転：転圧

材　料　表			100ｍ当り
品　　名	形　状・寸　法	数　量	単　位
鉄筋コンクリートＬ形	３５０Ｂ	165.0	個
モ　ル　タ　ル	１：３（空練り）	0.6	m^3
レディーミクストコンクリート	普通18-8-20H (H182B)	11.0	m^3
再生クラッシャラン	ＲＣ－４０	11.0	m^3
型　　枠		20.0	m^2

構造図番号	工　　種	形　状・寸　法	縮　尺
参－３	Ｌ形溝工	３５０　補強部Ｂ	Ｓ＝１／１０

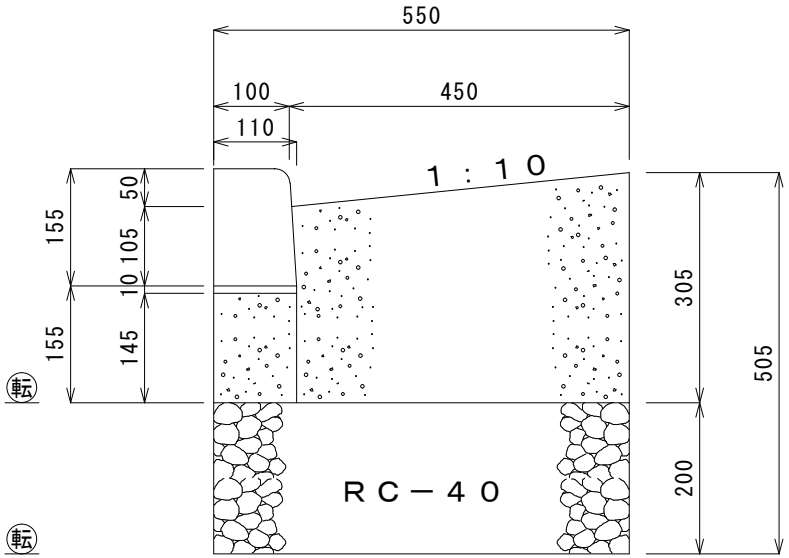

転：転圧

材　料　表			100m当り
品　　名	形　状・寸　法	数　量	単　位
ｺﾝｸﾘｰﾄﾌﾞﾛｯｸ	(100/110)×155×600	165.0	個
モ　ル　タ　ル	１：３（空練り）	0.1	m^3
ﾚﾃﾞｨｰﾐｸｽﾄｺﾝｸﾘｰﾄ	普通18-8-20H (H182B)	14.0	m^3
再生クラッシャラン	ＲＣ－４０	11.0	m^3
型　　枠		45.0	m^2

構造図番号	工　　種	形　状・寸　法	縮　尺
参－４	Ｌ形溝工	３５０　上部改造	Ｓ＝１／１０

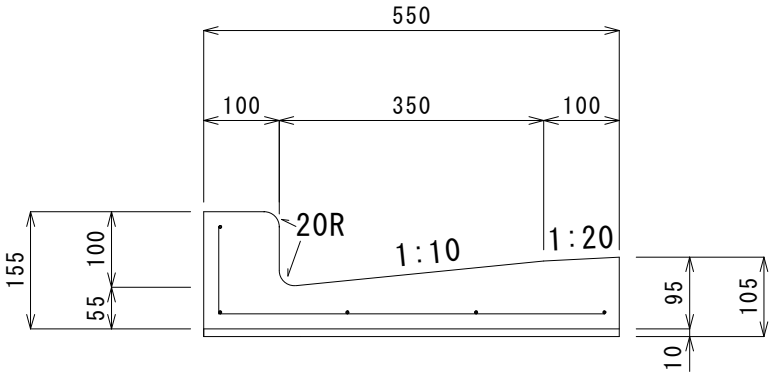

材　料　表			100m当り
品　　名	形　状・寸　法	数　量	単　位
鉄筋コンクリートＬ形	３５０Ｂ	165.0	個
モ　ル　タ　ル	１：３（空練り）	0.6	m^3

構造図番号	工　　種	形　状・寸　法	縮　尺
参－５	ｶﾗｰＬ形溝工	２５０　一般部	Ｓ＝１／１０

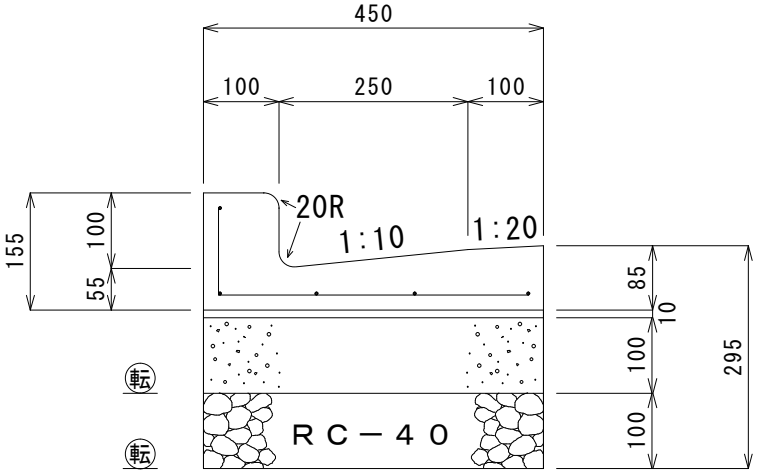

転：転圧

材　料　表			100ｍ当り
品　　名	形　状・寸　法	数　量	単　位
鉄筋ｺﾝｸﾘｰﾄＬ形	カラー２５０用	165.0	個
モ　ル　タ　ル	１：３（空練り）	0.5	m^3
ﾚﾃﾞｨｰﾐｸｽﾄｺﾝｸﾘｰﾄ	普通18-8-20H (H182B)	4.5	m^3
再生クラッシャラン	ＲＣ－４０	4.5	m^3
型　　枠		10.0	m^2

構造図番号	工　　種	形　状・寸　法	縮　尺
参－６	ｶﾗｰＬ形溝工	２５０　補強部	Ｓ＝１／１０

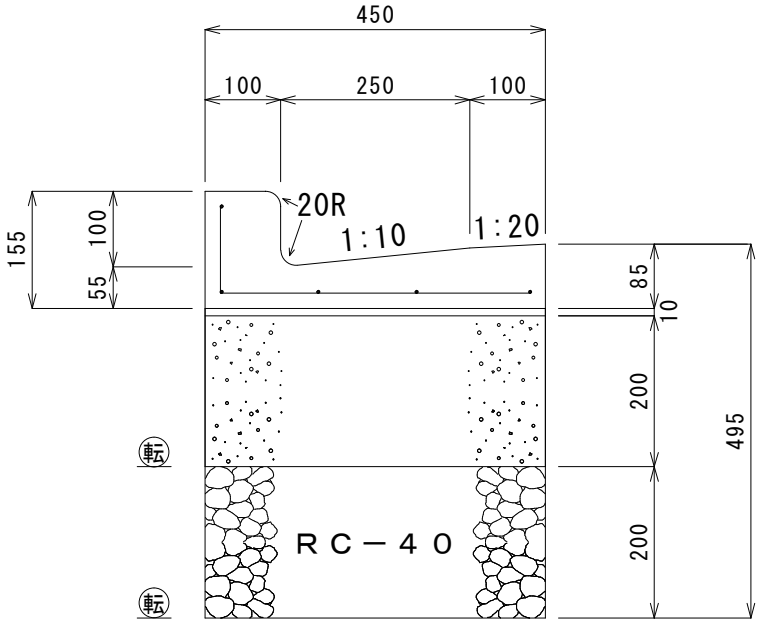

転：転圧

材　料　表		100ｍ当り	
品　　名	形　状・寸　法	数　量	単　位
鉄筋コンクリートＬ形	カラー２５０用	165.0	個
モ　ル　タ　ル	１：３（空練り）	0.5	m^3
レディーミクストコンクリート	普通18-8-20H (H182B)	9.0	m^3
再生クラッシャラン	ＲＣ－４０	9.0	m^3
型　　枠		20.0	m^2

構造図番号	工　　種	形　状・寸　法	縮　尺
参－７	ｶﾗｰＬ形溝工	３５０　一般部	Ｓ＝１／１０

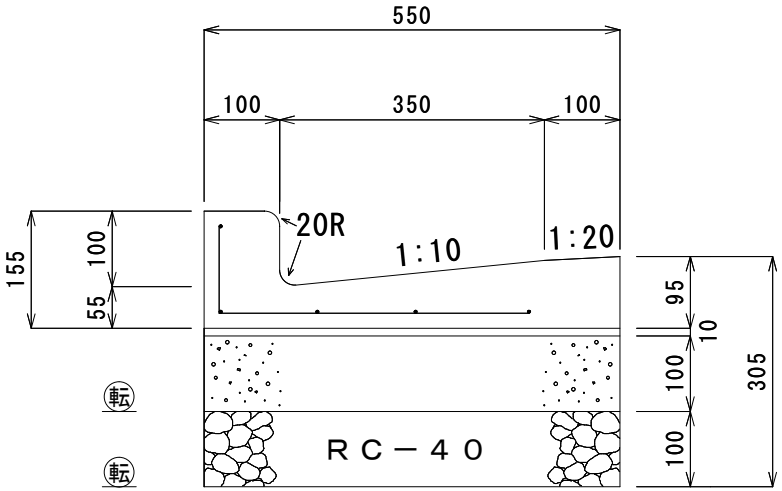

転：転圧

材　料　表		100ｍ当り	
品　　名	形　状・寸　法	数　量	単　位
鉄筋コンクリートＬ形	３５０Ｂ	165.0	個
モ　ル　タ　ル	１：３（空練り）	0.6	m^3
レディーミクストコンクリート	普通18-8-20H (H182B)	5.5	m^3
再生クラッシャラン	ＲＣ－４０	5.5	m^3
型　　枠		10.0	m^2

構造図番号	工　　種	形　状・寸　法	縮　尺
参－８	ｶﾗｰＬ形溝工	３５０　補強部Ａ	Ｓ＝１／１０

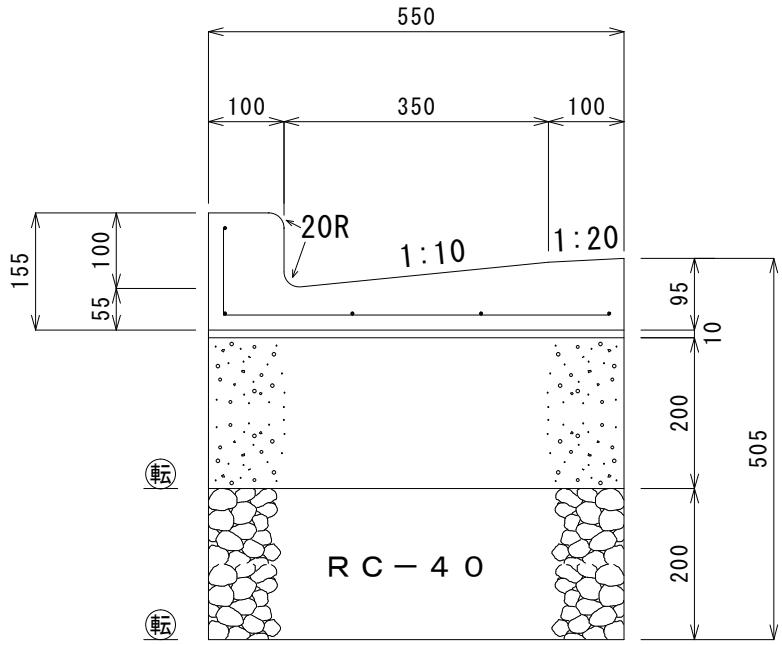

転：転圧

材　料　表			100ｍ当り
品　　名	形　状・寸　法	数　量	単　位
鉄筋コンクリートＬ形	カラー３５０用	165.0	個
モ　ル　タ　ル	１：３（空練り）	0.6	m^3
ﾚﾃﾞｨｰﾐｸｽﾄｺﾝｸﾘｰﾄ	普通18-8-20H (H182B)	11.0	m^3
再生クラッシャラン	ＲＣ－４０	11.0	m^3
型　　枠		20.0	m^2

構造図番号	工　　種	形　状・寸　法	縮　尺
参－９	街　渠　工	車道舗装厚４０ｃｍ用 一般部	Ｓ＝１／１０

10%　45cm

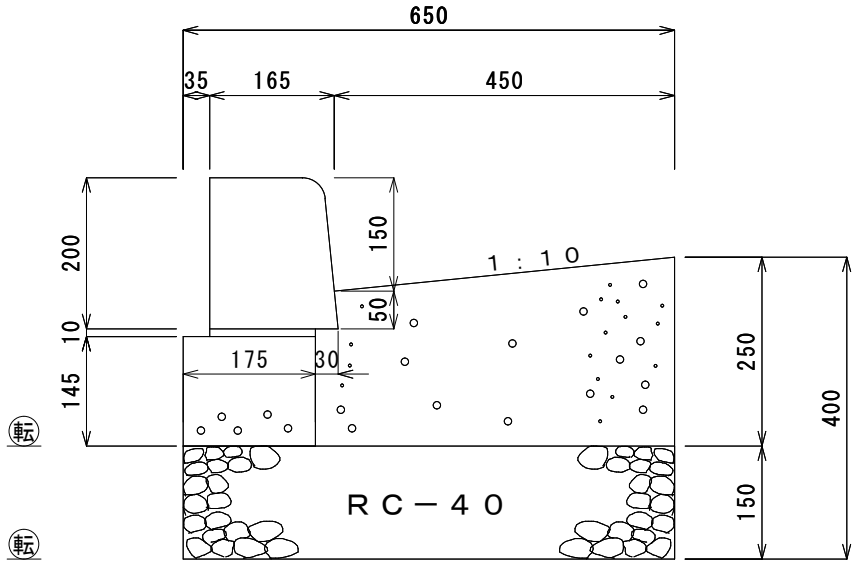

転：転圧

材　料　表			100m当り
品　　名	形　状・寸　法	数　量	単　位
コンクリート境界ブロック	150/170 × 200 × 600	165.0	個
モ　ル　タ　ル	１：３（空練り）	0.1	m^3
ﾚﾃﾞｨｰﾐｸｽﾄｺﾝｸﾘｰﾄ	普通18-8-20H (H182B)	13.2	m^3
再生クラッシャラン	ＲＣ－４０	9.8	m^3
型　　枠		54.0	m^2

構造図番号	工　　種	形　状・寸　法	縮　尺
参－１０	街　渠　工	車道舗装厚４０ｃｍ用 平坦部	Ｓ＝１／１０

10%　45cm

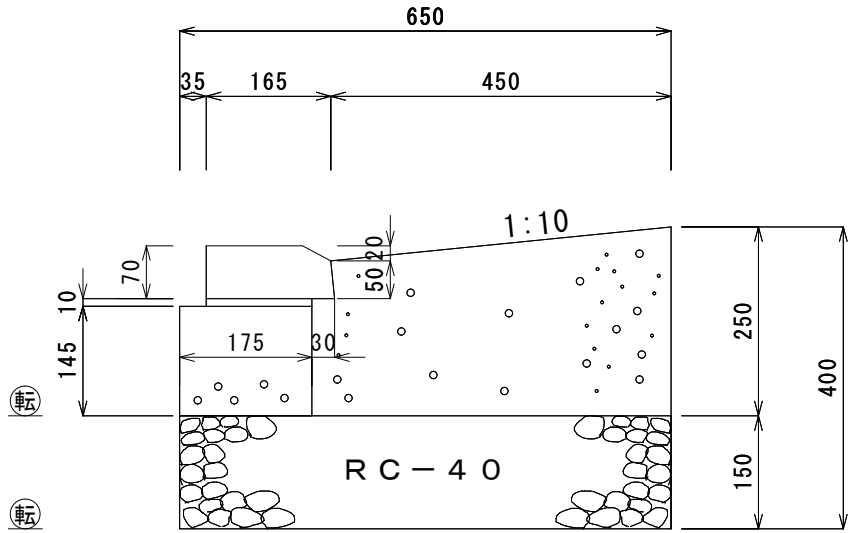

転：転圧

材　料　表		100ｍ当り	
品　　名	形　状・寸　法	数　量	単　位
コンクリートブロック	165/170× 50/70×600	165.0	個
モ　ル　タ　ル	１：３（空練り）	0.1	m^3
ﾚﾃﾞｨｰﾐｸｽﾄｺﾝｸﾘｰﾄ	普通18-8-20H (H182B)	13.2	m^3
再生クラッシャラン	ＲＣ－４０	9.8	m^3
型　　枠		54.0	m^2

構造図番号	工　　種	形　状・寸　法	縮　尺
参－１１	街　渠　工	車道舗装厚４０ｃｍ用 切り下げ	Ｓ＝１／１０

10%　45cm

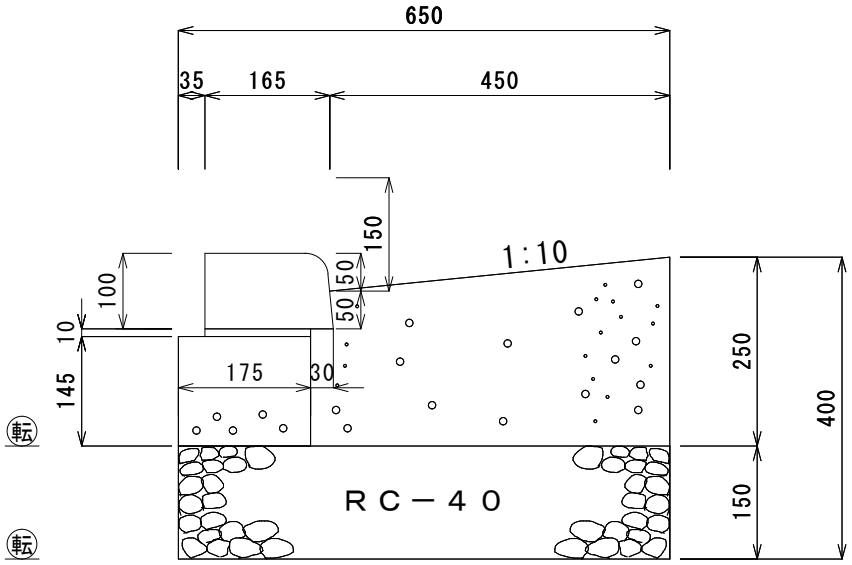

転：転圧

材　料　表			100ｍ当り
品　　名	形　状・寸　法	数　量	単　位
コンクリート境界ブロック	160/170 ×100×600	165.0	個
モ　ル　タ　ル	１：３（空練り）	0.1	m^3
ﾚﾃﾞｨｰﾐｸｽﾄｺﾝｸﾘｰﾄ	普通18-8-20H (H182B)	13.2	m^3
再生クラッシャラン	ＲＣ－４０	9.8	m^3
型　　枠		54.0	m^2

構造図番号	工　　種	形　状・寸　法	縮　尺
参－１２	街　渠　工	車道舗装厚４０ｃｍ用 特殊切下ブロック	Ｓ＝１／１０

10%　45cm

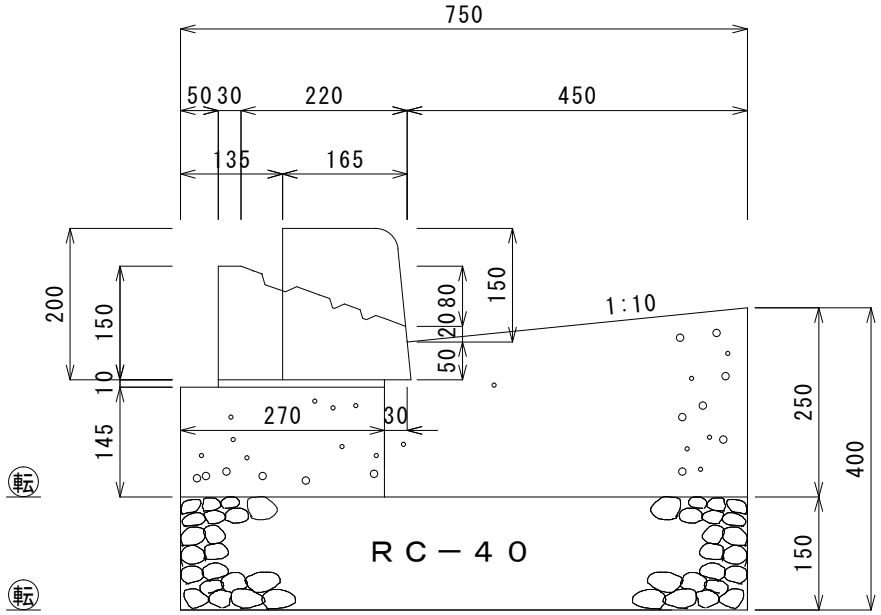

転：転圧

材　料　表　　100箇所当り

形式 T	切下延長 cm	施設延長 cm	コンクリート 普通18-8-20H (H182B) m^3	モルタル 1：3 m^3	型枠 m^2	30 250*150*600 個	(150 170×200)×(30 250×150)×600 個	RC-40 m^3
A	303	424	61.9	0.9	229.0	500.0	200.0	47.7
B	424	545	79.6	1.2	294.3	700.0	200.0	61.3
C	545	666	97.3	1.4	359.6	900.0	200.0	74.9
D	727	848	123.9	1.8	457.9	1200.0	200.0	95.4

上記延長以外の場合は別途検討すること

構造図番号	工　　種	形　状・寸　法	縮　尺
参－１３	街　渠　工	車道舗装厚５５ｃｍ用 一般部	Ｓ＝１／１０

10%　45cm

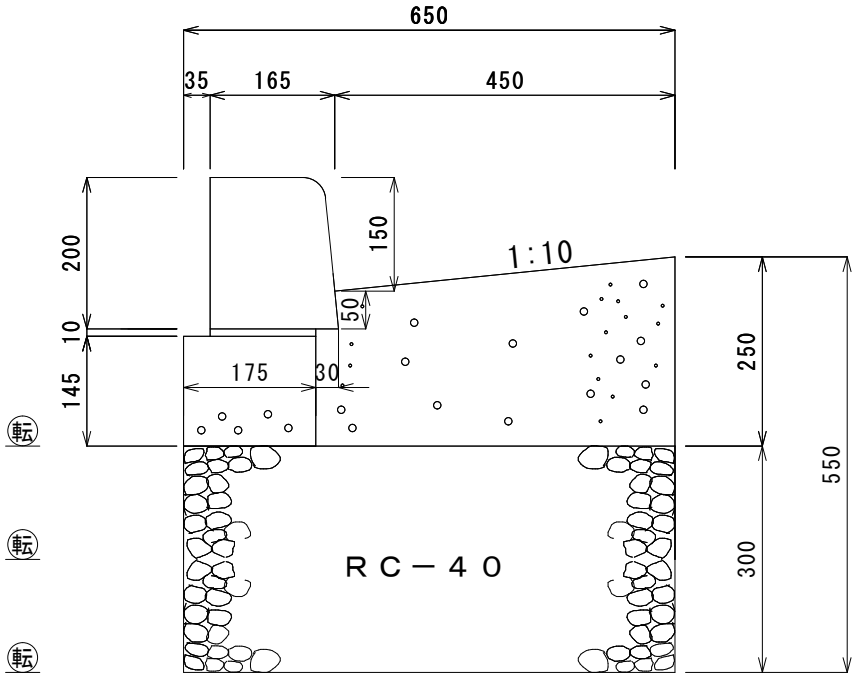

転：転圧

材　料　表			100ｍ当り
品　　名	形　状・寸　法	数　量	単　位
コンクリートブロック	(150/170)×200×600	165.0	個
モ　ル　タ　ル	１：３（空練り）	0.1	m^3
ﾚﾃﾞｨｰﾐｸｽﾄｺﾝｸﾘｰﾄ	普通18-8-20H (H182B)	13.2	m^3
再生クラッシャラン	ＲＣ－４０	19.5	m^3
型　　枠		54.0	m^2

構造図番号	工　　種	形　状・寸　法	縮　尺
参－１４	街　渠　工	車道舗装厚５５ｃｍ用 平坦部	Ｓ＝１／１０

10%　45cm

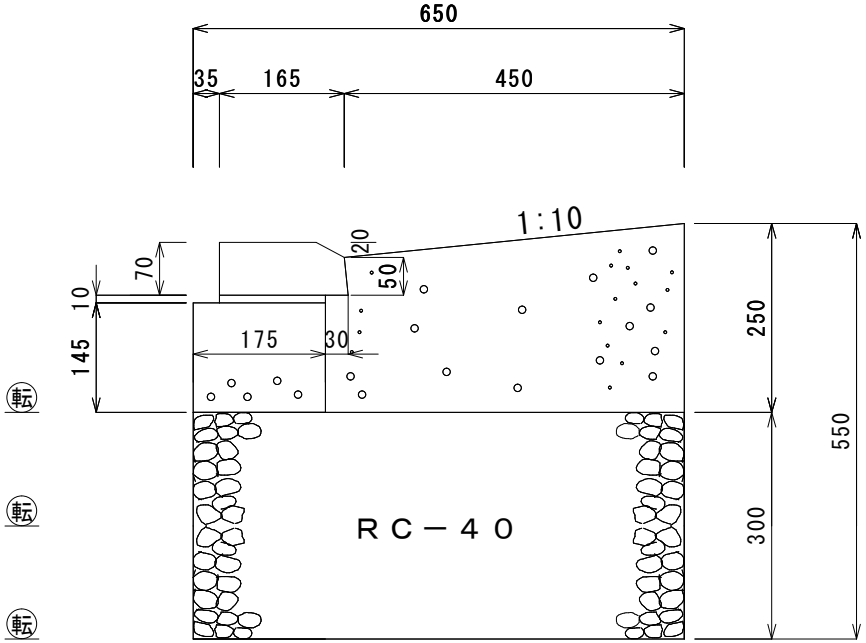

転：転圧

材　料　表		100ｍ当り	
品　　名	形　状・寸　法	数　量	単　位
コンクリートブロック	165/170× 50/70×600	165.0	個
モ　ル　タ　ル	１：３（空練り）	0.1	m^3
ﾚﾃﾞｨｰﾐｸｽﾄｺﾝｸﾘｰﾄ	普通18-8-20H (H182B)	13.2	m^3
再生クラッシャラン	ＲＣ－４０	19.5	m^3
型　　枠		54.0	m^2

構造図番号	工　　種	形　状・寸　法	縮　尺
参－１５	街　渠　工	車道舗装厚５５ｃｍ用 切り下げ	Ｓ＝１／１０

10%　45cm

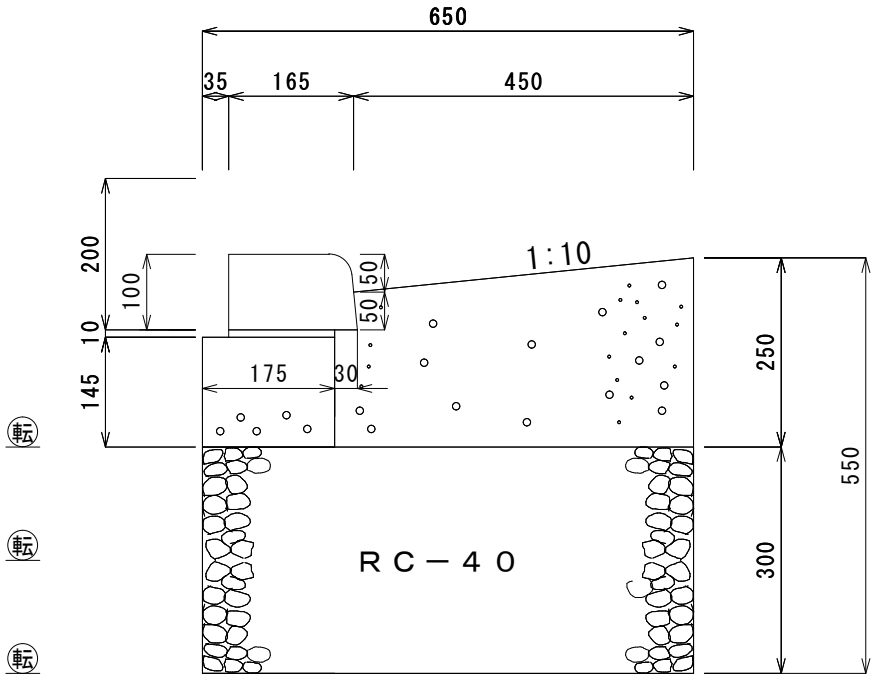

転：転圧

材　料　表			100ｍ当り
品　　名	形　状・寸　法	数　量	単　位
コンクリート境界ブロック	160/170 × 100 × 600	165.0	個
モ　ル　タ　ル	１：３（空練り）	0.1	m^3
ﾚﾃﾞｨｰﾐｸｽﾄｺﾝｸﾘｰﾄ	普通18-8-20H (H182B)	13.2	m^3
再生クラッシャラン	ＲＣ－４０	19.5	m^3
型　　枠		54.0	m^2

構造図番号	工　　種	形　状・寸　法	縮　尺
参－１６	街　渠　工	車道舗装厚５５ｃｍ用 特殊切下ブロック	Ｓ＝１／１０

10%　45cm

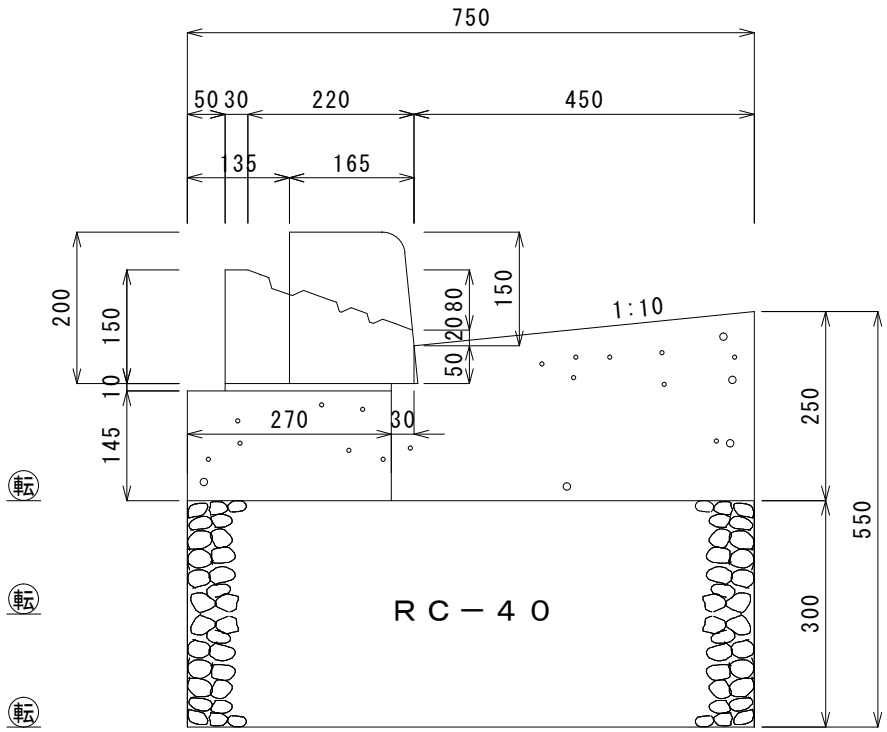

転：転圧

材　料　表　　100箇所当り

形式 T	切下延長 cm	施設延長 cm	コンクリート 普通18-8-20H (H182B) m^3	モルタル 1：3 m^3	型枠 m^2	30 250*150*600 個	(150 170×200)×(30 250×150)×600 個	RC-40 m^3
A	303	424	61.9	0.9	229.0	500.0	200.0	95.4
B	424	545	79.6	1.2	294.3	700.0	200.0	122.6
C	545	666	97.3	1.4	359.6	900.0	200.0	149.9
D	727	848	123.9	1.8	457.9	1200.0	200.0	190.8

上記延長以外の場合は別途検討すること

構造図番号	工　　種	形　状・寸　法	縮　尺
参－１７	街　渠　工	車道舗装厚６５ｃｍ用 一般部	Ｓ＝１／１０

10%　45cm

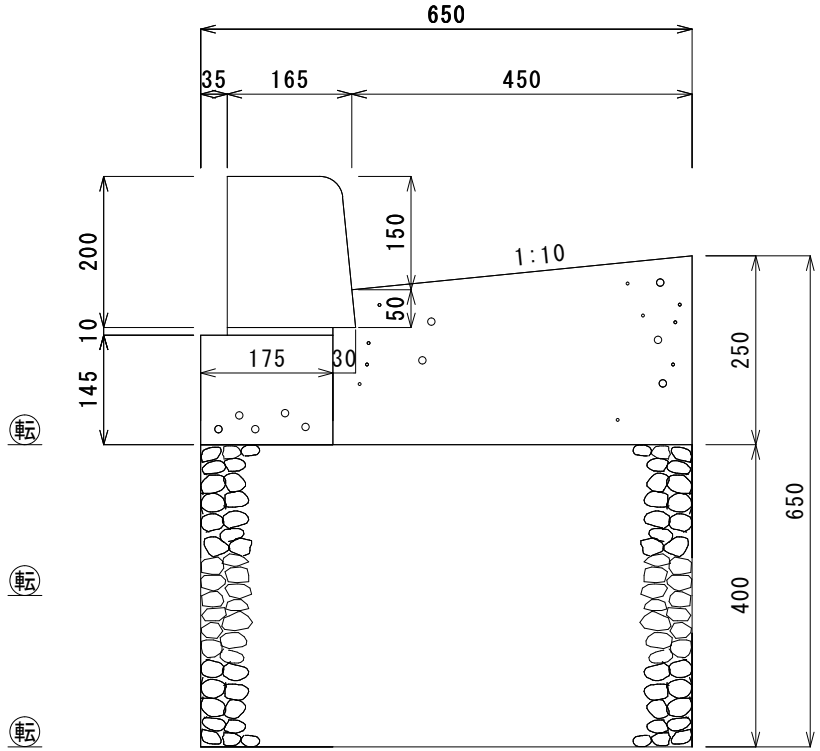

転：転圧

材　料　表			100ｍ当り
品　　名	形　状・寸　法	数　量	単　位
コンクリートブロック	150/170 × 200 × 600	165.0	個
モ　ル　タ　ル	１：３（空練り）	0.1	m^3
ﾚﾃﾞｨｰﾐｸｽﾄｺﾝｸﾘｰﾄ	普通18-8-20H (H182B)	13.2	m^3
再生クラッシャラン	ＲＣ－４０	26.0	m^3
型　　枠		54.0	m^2

構造図番号	工　　種	形　状・寸　法	縮　尺
参－１８	街　渠　工	車道舗装厚６５ｃｍ用 平坦部	Ｓ＝１／１０

10%　45cm

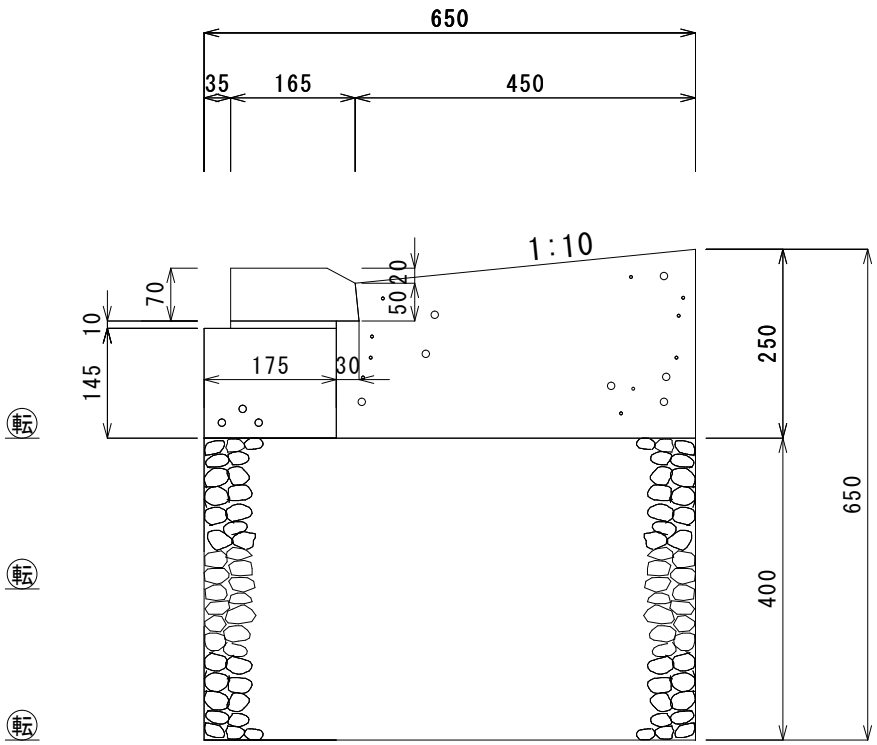

転：転圧

材　料　表			100m当り
品　　名	形　状・寸　法	数　量	単　位
コンクリートブロック	165/170× 50/70×600	165.0	個
モ　ル　タ　ル	１：３（空練り）	0.1	m^3
ﾚﾃﾞｨｰﾐｸｽﾄｺﾝｸﾘｰﾄ	普通18-8-20H (H182B)	13.2	m^3
再生クラッシャラン	ＲＣ－４０	26.0	m^3
型　　枠		54.0	m^2

構造図番号	工　　種	形　状・寸　法	縮　尺
参－１９	街　渠　工	車道舗装厚６５ｃｍ用 切り下げ	Ｓ＝１／１０

10%　45cm

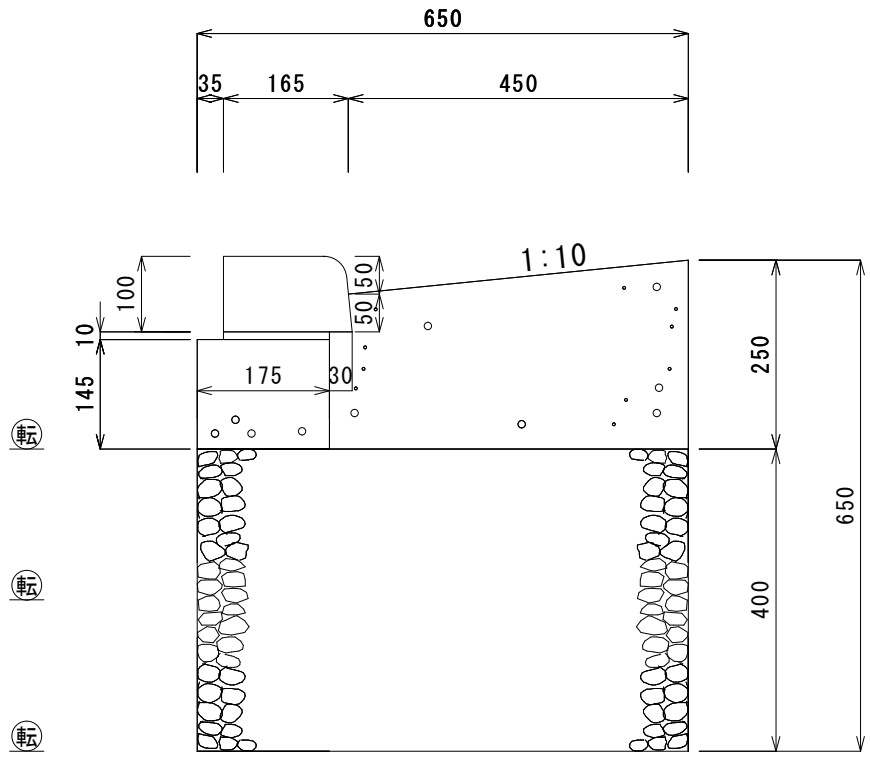

転：転圧

材　料　表			100m当り
品　　名	形　状・寸　法	数　量	単　位
コンクリート境界ブロック	160/170 × 100 × 600	165.0	個
モ　ル　タ　ル	１：３（空練り）	0.1	m^3
ﾚﾃﾞｨｰﾐｸｽﾄｺﾝｸﾘｰﾄ	普通18-8-20H (H182B)	13.2	m^3
再生クラッシャラン	ＲＣ－４０	26.0	m^3
型　　枠		54.0	m^2

構造図番号	工　　種	形　状・寸　法	縮　尺
参－２０	街　渠　工	車道舗装厚６５ｃｍ用 特殊切下ブロック 10%　45cm	Ｓ＝１／１０

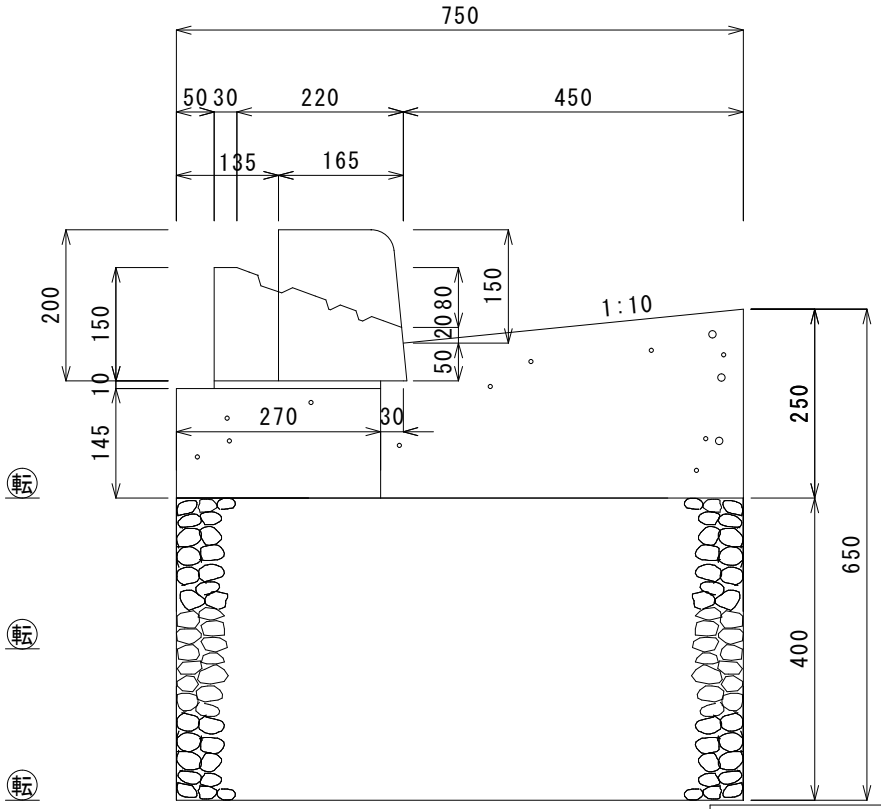

転：転圧

材　料　表　　100箇所当り

形式 T	切下延長 cm	施設延長 cm	コンクリート 普通18-8-20H (H182B) m^3	モルタル 1：3 m^3	型枠 m^2	30 250*150*600 個	(150 170×200)×(30 250×150)×600 個	RC-40 m^3
A	303	424	61.9	0.9	229.0	500.0	200.0	127.2
B	424	545	79.6	1.2	294.3	700.0	200.0	163.5
C	545	666	97.3	1.4	359.6	900.0	200.0	199.8
D	727	848	123.9	1.8	457.9	1200.0	200.0	254.4

上記延長以外の場合は別途検討すること

構造図番号	工　　種	形　状・寸　法	縮　尺
参－２１	街　渠　工	車道舗装厚４０ｃｍ用 一般部	Ｓ＝１／１０

6%　45cm

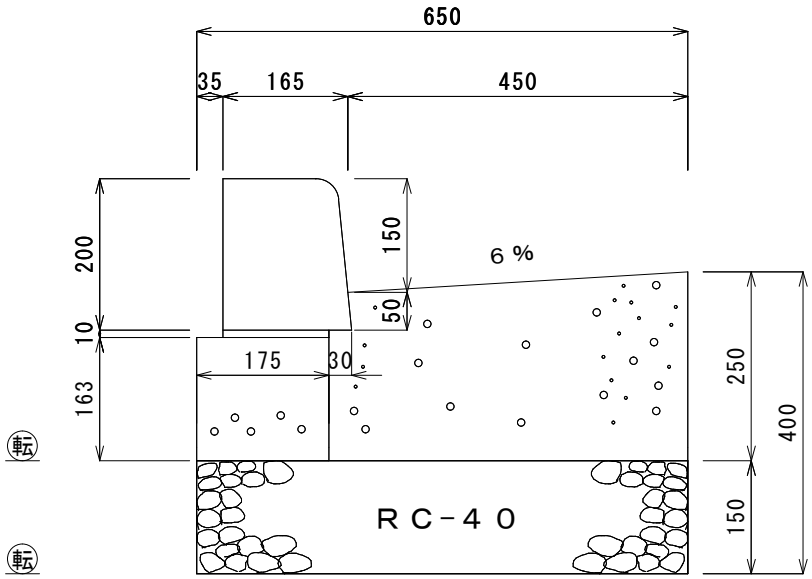

転：転圧

材　料　表			100ｍ当り
品　　名	形　状・寸　法	数　量	単　位
コンクリートブロック	150/170 × 200 × 600	165.0	個
モ　ル　タ　ル	１：３（空練り）	0.1	m^3
ﾚﾃﾞｨｰﾐｸｽﾄｺﾝｸﾘｰﾄ	普通18-8-20H (H182B)	13.9	m^3
再生クラッシャラン	ＲＣ－４０	9.8	m^3
型　　枠		57.6	m^2

構造図番号	工　　種	形　状・寸　法	縮　尺
参－２２	街　渠　工	車道舗装厚４０ｃｍ用 平坦部	Ｓ＝１／１０

6%　45cm

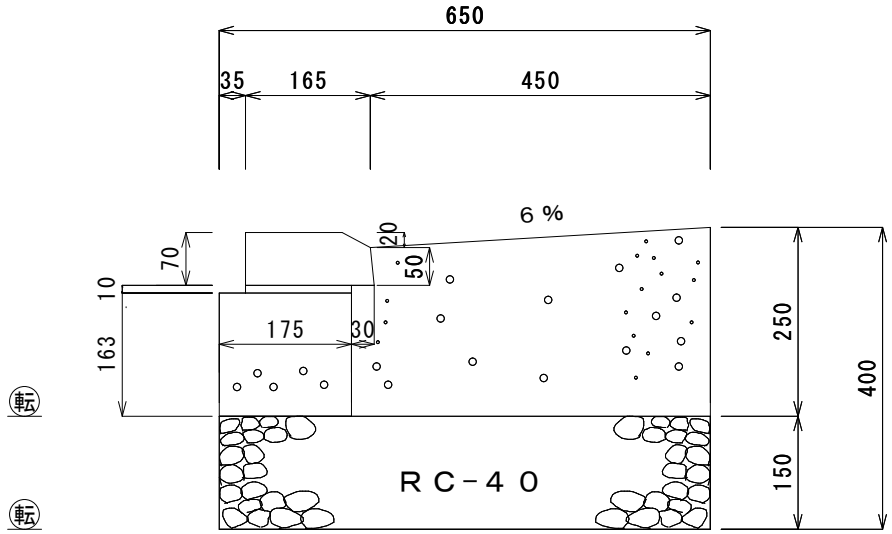

転：転圧

材　料　表			100ｍ当り
品　　名	形　状・寸　法	数　量	単　位
コンクリートブロック	165/170× 50/70×600	165.0	個
モ　ル　タ　ル	１：３（空練り）	0.1	m^3
ﾚﾃﾞｨｰﾐｸｽﾄｺﾝｸﾘｰﾄ	普通18-8-20H (H182B)	13.9	m^3
再生クラッシャラン	ＲＣ－４０	9.8	m^3
型　　枠		57.6	m^2

構造図番号	工　　種	形　状・寸　法	縮　尺
参－２３	街　渠　工	車道舗装厚４０ｃｍ用 切り下げ 6%　45cm	S＝１／１０

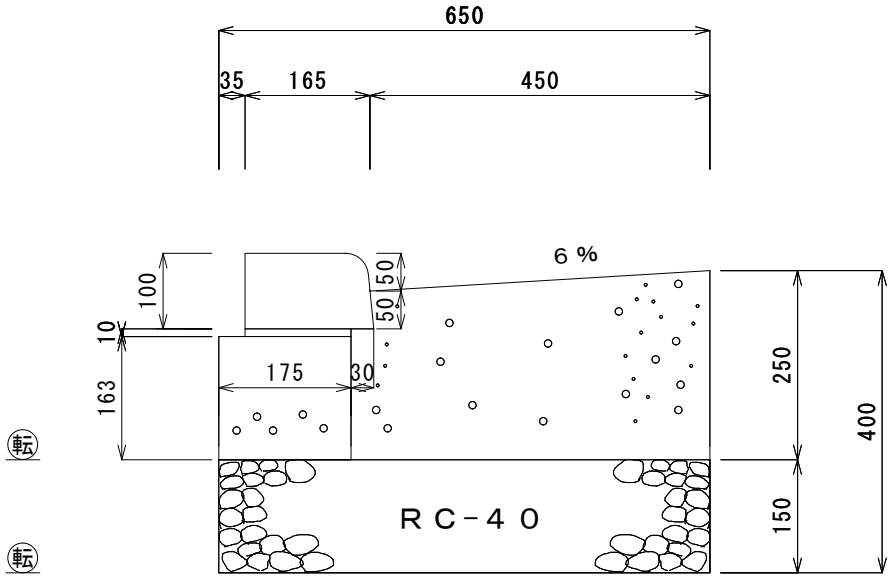

転：転圧

材　料　表			100ｍ当り
品　　名	形　状・寸　法	数　量	単　位
コンクリート境界ブロック	160/170 × 100 × 600	165.0	個
モ　ル　タ　ル	１：３（空練り）	0.1	m^3
ﾚﾃﾞｨｰﾐｸｽﾄｺﾝｸﾘｰﾄ	普通18-8-20H (H182B)	13.9	m^3
再生クラッシャラン	ＲＣ－４０	9.8	m^3
型　　枠		57.6	m^2

構造図番号	工　　種	形　状・寸　法	縮　尺
参－２４	街　渠　工	車道舗装厚４０ｃｍ用 特殊切下ブロック 6%　45cm	Ｓ＝１／１０

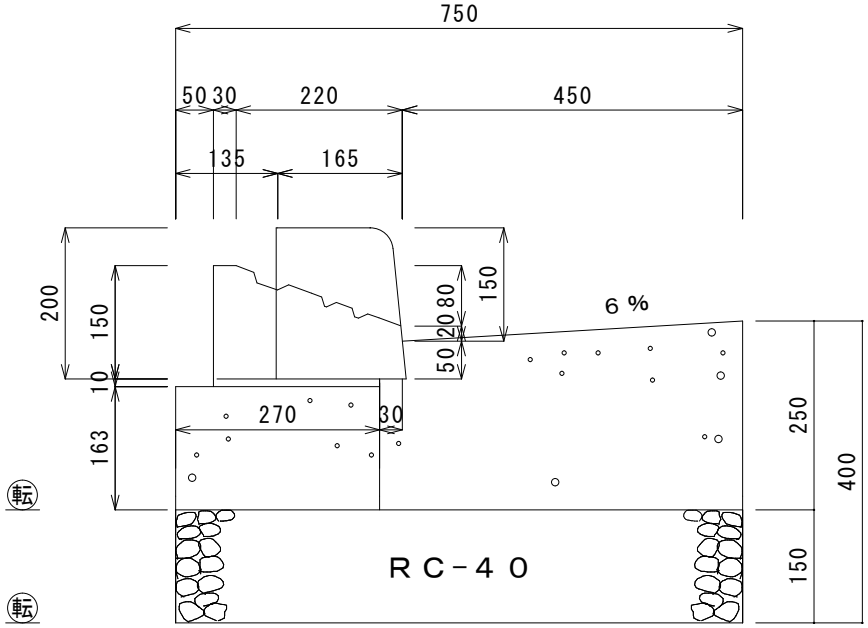

転：転圧

材　料　表　　100箇所当り

形式 T	切下延長 cm	施設延長 cm	コンクリート 普通18-8-20H (H182B) m^3	モルタル 1：3 m^3	型枠 m^2	30 250*150*600 個	(150 170×200)×(30 250×150)×600 個	RC-40 m^3
A	303	424	65.9	0.9	244.2	500.0	200.0	47.7
B	424	545	84.7	1.2	313.9	700.0	200.0	61.3
C	545	666	103.5	1.4	383.6	900.0	200.0	74.9
D	727	848	131.8	1.8	488.4	1200.0	200.0	95.4

上記延長以外の場合は別途検討すること

構造図番号	工　　種	形　状・寸　法	縮　尺
参－２５	街　渠　工	車道舗装厚５０ｃｍ用 一般部	Ｓ＝１／１０

6%　45cm

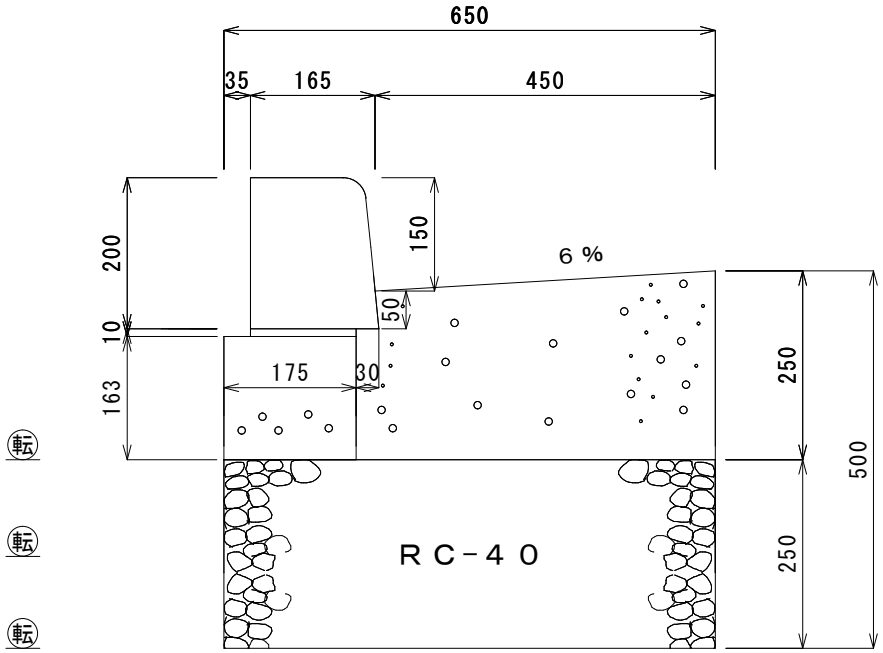

転：転圧

材　料　表		100m当り	
品　　名	形　状・寸　法	数　量	単　位
コンクリートブロック	$\begin{pmatrix}150\\170\end{pmatrix}$×200×600	165.0	個
モ　ル　タ　ル	１：３（空練り）	0.1	m^3
ﾚﾃﾞｨｰﾐｸｽﾄｺﾝｸﾘｰﾄ	普通18-8-20H (H182B)	13.9	m^3
再生クラッシャラン	ＲＣ－４０	16.3	m^3
型　　枠		57.6	m^2

構造図番号	工　　種	形　状・寸　法	縮　尺
参－２６	街　渠　工	車道舗装厚５０ｃｍ用 平坦部	Ｓ＝１／１０

6%　45cm

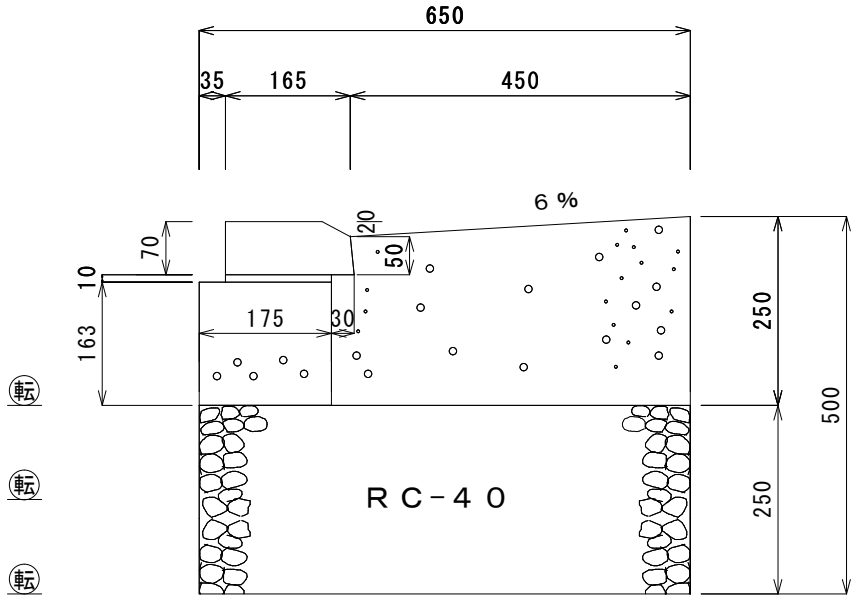

転：転圧

材　料　表		100ｍ当り	
品　　名	形　状・寸　法	数　量	単　位
コンクリートブロック	165/170× 50/70×600	165.0	個
モ　ル　タ　ル	１：３（空練り）	0.1	m^3
ﾚﾃﾞｨｰﾐｸｽﾄｺﾝｸﾘｰﾄ	普通18-8-20H (H182B)	13.9	m^3
再生クラッシャラン	ＲＣ－４０	16.3	m^3
型　　枠		57.6	m^2

構造図番号	工　　種	形　状・寸　法	縮　尺
参－２７	街　渠　工	車道舗装厚５０ｃｍ用 切り下げ 6%　45cm	S＝１／１０

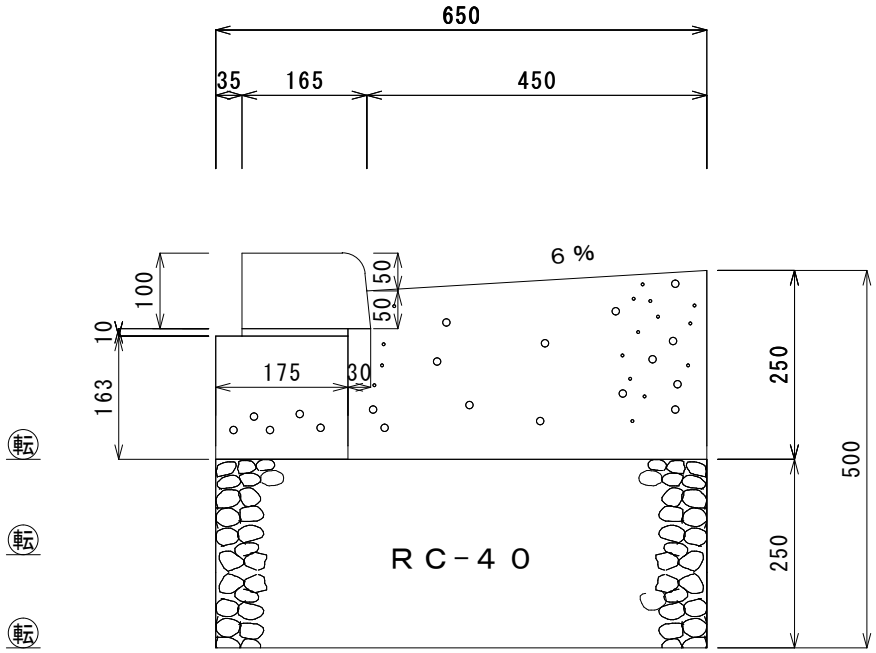

転：転圧

材　料　表			100ｍ当り
品　　名	形　状・寸　法	数　量	単　位
コンクリート境界ブロック	(160/170)×100×600	165.0	個
モ　ル　タ　ル	１：３（空練り）	0.1	m^3
ﾚﾃﾞｨｰﾐｸｽﾄｺﾝｸﾘｰﾄ	普通18-8-20H (H182B)	13.9	m^3
再生クラッシャラン	ＲＣ－４０	16.3	m^3
型　　枠		57.6	m^2

構造図番号	工　　種	形　状・寸　法	縮　尺
参－２８	街　渠　工	車道舗装厚５０ｃｍ用 特殊切下ブロック 6%　45cm	Ｓ＝１／１０

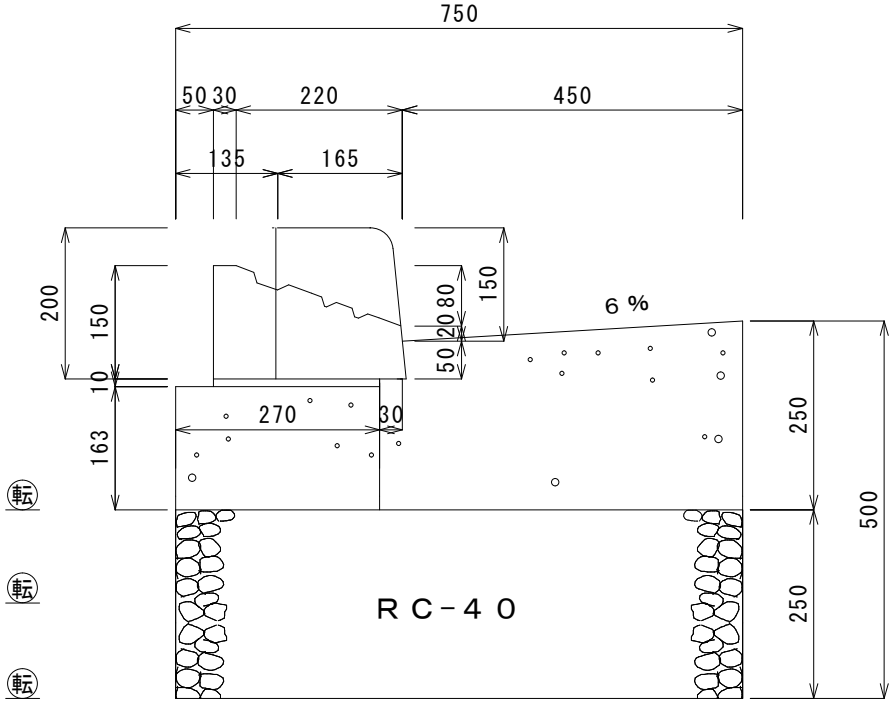

転：転圧

材　料　表　　100箇所当り

形式 T	切下延長 cm	施設延長 cm	コンクリート 普通18-8-20H (H182B) m^3	モルタル 1：3 m^3	型枠 m^2	30 250*150*600 個	(150 170×200)×(30 250×150)×600 個	RC-40 m^3
A	303	424	65.9	0.9	244.2	500.0	200.0	79.5
B	424	545	84.7	1.2	313.9	700.0	200.0	102.2
C	545	666	103.5	1.4	383.6	900.0	200.0	124.9
D	727	848	131.8	1.8	488.4	1200.0	200.0	159.0

上記延長以外の場合は別途検討すること

構造図番号	工　　種	形　状・寸　法	縮　尺
参－２９	街　渠　工	車道舗装厚６０ｃｍ用 一般部	Ｓ＝１／１０

6%　45cm

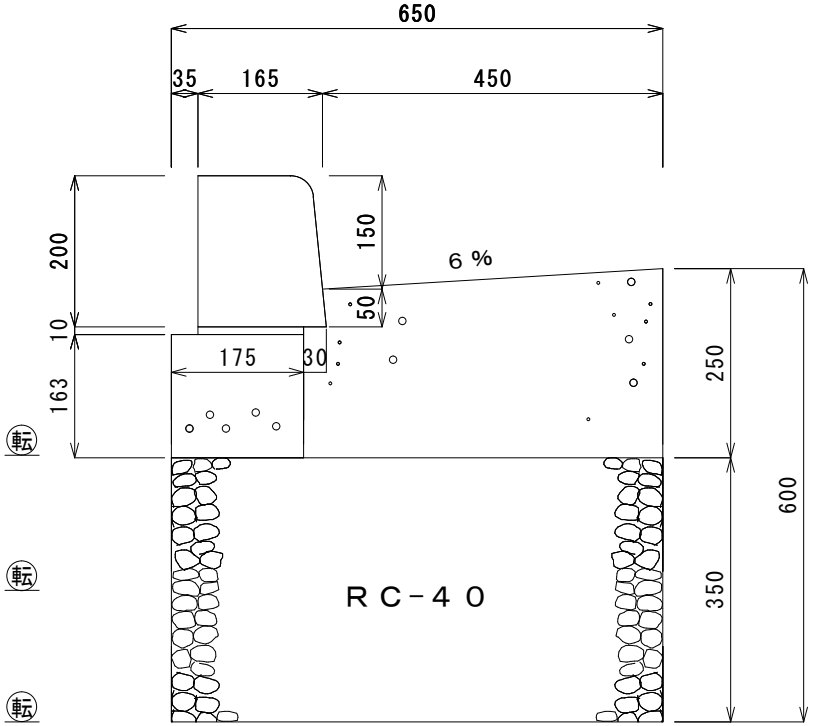

転：転圧

材　料　表			100ｍ当り
品　　名	形　状・寸　法	数　量	単　位
コンクリートブロック	150/170 × 200 × 600	165.0	個
モ　ル　タ　ル	１：３（空練り）	0.1	m^3
ﾚﾃﾞｨｰﾐｸｽﾄｺﾝｸﾘｰﾄ	普通18-8-20H (H182B)	13.9	m^3
再生クラッシャラン	ＲＣ－４０	22.8	m^3
型　　枠		57.6	m^2

構造図番号	工　　種	形　状・寸　法	縮　尺
参－３０	街　渠　工	車道舗装厚６０ｃｍ用 平坦部	Ｓ＝１／１０

6%　45cm

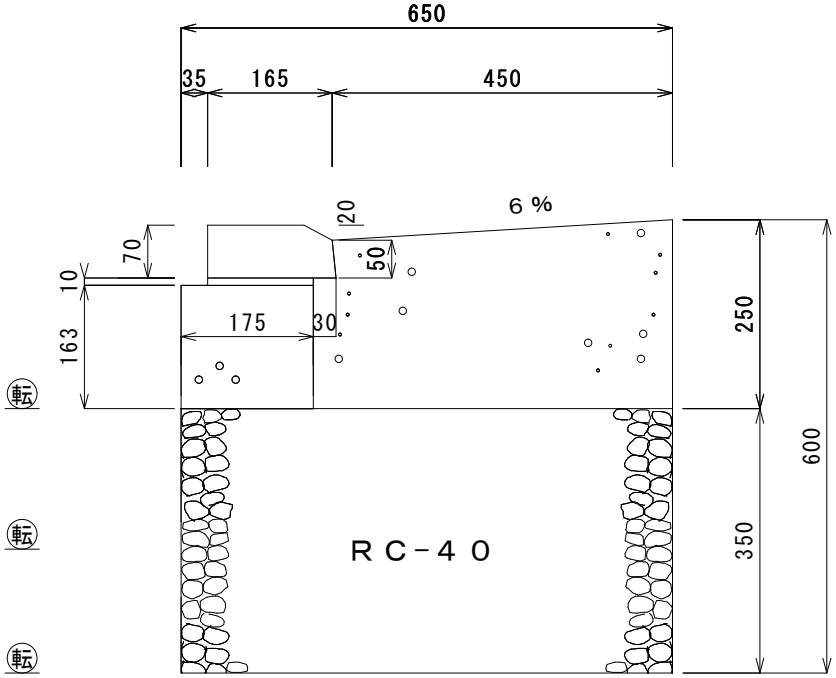

転：転圧

平　坦　部		100ｍ当り	
品　　名	形　状・寸　法	数　量	単　位
コンクリートブロック	165/170× 50/70×600	165.0	個
モ　ル　タ　ル	１：３（空練り）	0.1	m^3
ﾚﾃﾞｨｰﾐｸｽﾄｺﾝｸﾘｰﾄ	普通18-8-20H (H182B)	13.9	m^3
再生クラッシャラン	ＲＣ－４０	22.8	m^3
型　　枠		57.6	m^2

構造図番号	工　　種	形　状・寸　法	縮　尺
参－３１	街　渠　工	車道舗装厚６０ｃｍ用 切り下げ 6%　45cm	S＝1／10

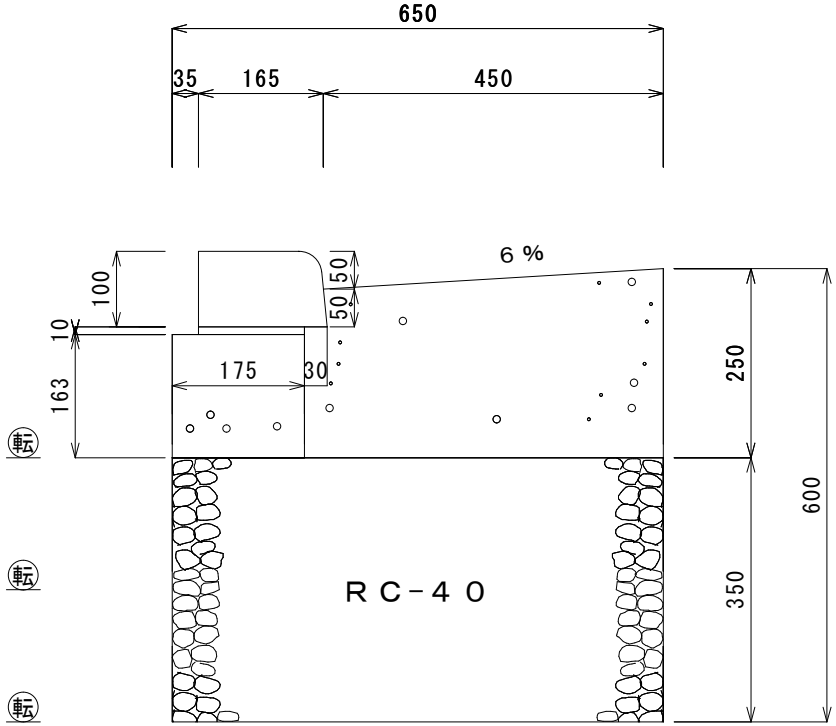

転：転圧

材　料　表			100m当り
品　　名	形　状・寸　法	数　量	単　位
コンクリート境界ブロック	160/170 ×100×600	165.0	個
モ　ル　タ　ル	1：3（空練り）	0.1	m^3
ﾚﾃﾞｨｰﾐｸｽﾄｺﾝｸﾘｰﾄ	普通18-8-20H (H182B)	13.9	m^3
再生クラッシャラン	RC－40	22.8	m^3
型　　枠		57.6	m^2

構造図番号	工　　種	形　状・寸　法	縮　尺
参－３２	街　渠　工	車道舗装厚６０ｃｍ用 特殊切下ブロック 6%　45cm	Ｓ＝１／１０

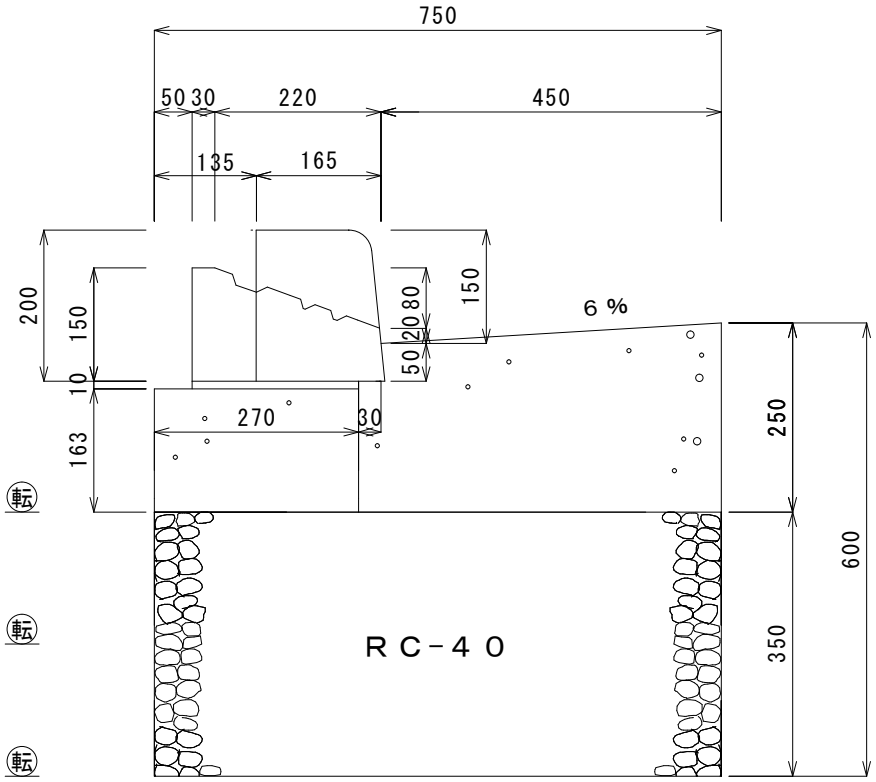

転：転圧

材　料　表　　100箇所当り

形式 T	切下延長 cm	施設延長 cm	コンクリート 普通18-8-20H (H182B) m^3	モルタル 1：3 m^3	型枠 m^2	30 250*150*600 個	(150 170×200)×(30 250×150)×600 個	RC-40 m^3
A	303	424	65.9	0.9	244.2	500.0	200.0	111.3
B	424	545	84.7	1.2	313.9	700.0	200.0	143.1
C	545	666	103.5	1.4	383.6	900.0	200.0	174.8
D	727	848	131.8	1.8	488.4	1200.0	200.0	222.6

上記延長以外の場合は別途検討すること

構造図番号	工　　種	形　状・寸　法	縮　尺
参－３３	街　渠　工	車道舗装厚６５ｃｍ用 一般部	Ｓ＝１／１０

6%　45cm

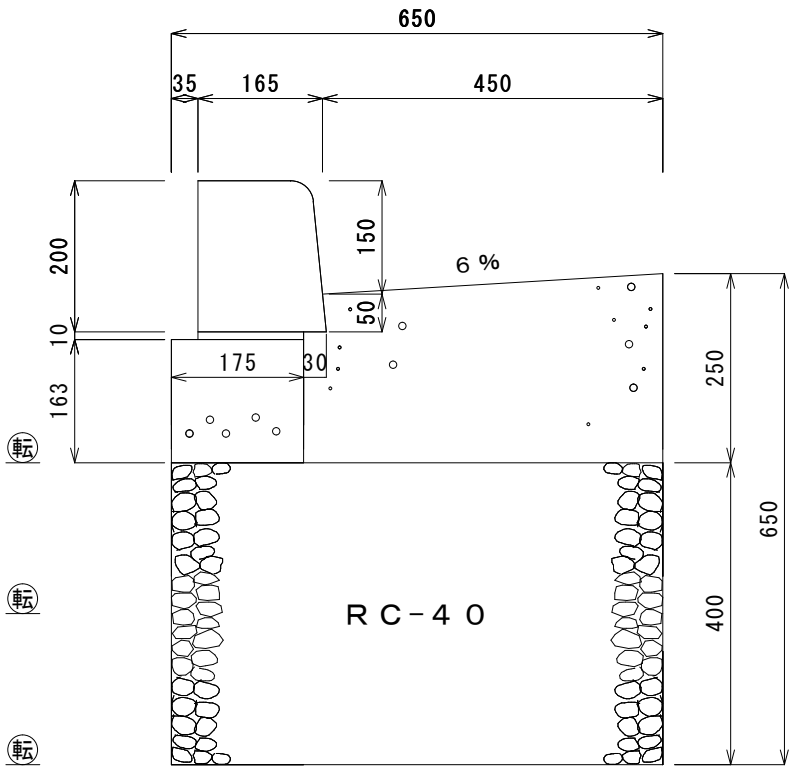

転：転圧

材　料　表			100ｍ当り
品　　名	形　状・寸　法	数　量	単　位
コンクリートブロック	(150/170)×200×600	165.0	個
モ　ル　タ　ル	１：３（空練り）	0.1	m^3
ﾚﾃﾞｨｰﾐｸｽﾄｺﾝｸﾘｰﾄ	普通18-8-20H (H182B)	13.9	m^3
再生クラッシャラン	ＲＣ－４０	26.0	m^3
型　　枠		57.6	m^2

構造図番号	工　　種	形　状・寸　法	縮　尺
参－３４	街　渠　工	車道舗装厚６５ｃｍ用 平坦部	Ｓ＝１／１０

6%　45cm

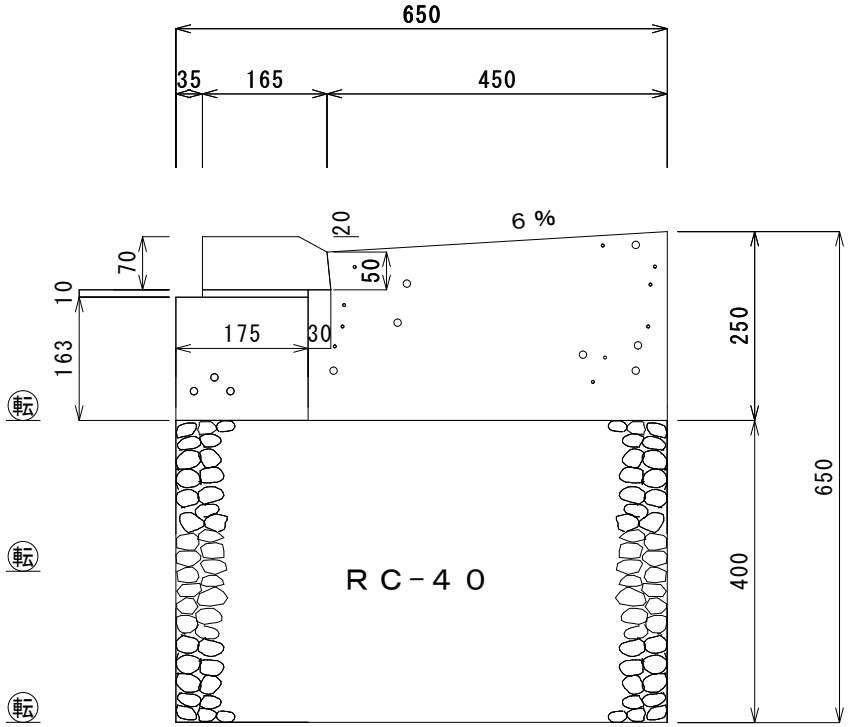

転：転圧

平　坦　部			100ｍ当り
品　　名	形　状・寸　法	数　量	単　位
コンクリートブロック	165/170× 50/70×600	165.0	個
モ　ル　タ　ル	１：３（空練り）	0.1	m^3
ﾚﾃﾞｨｰﾐｸｽﾄｺﾝｸﾘｰﾄ	普通18-8-20H (H182B)	13.9	m^3
再生クラッシャラン	ＲＣ－４０	26.0	m^3
型　　枠		57.6	m^2

構造図番号	工　　種	形　状・寸　法	縮　尺
参－３５	街　渠　工	車道舗装厚６５ｃｍ用 切り下げ	Ｓ＝１／１０

6%　45cm

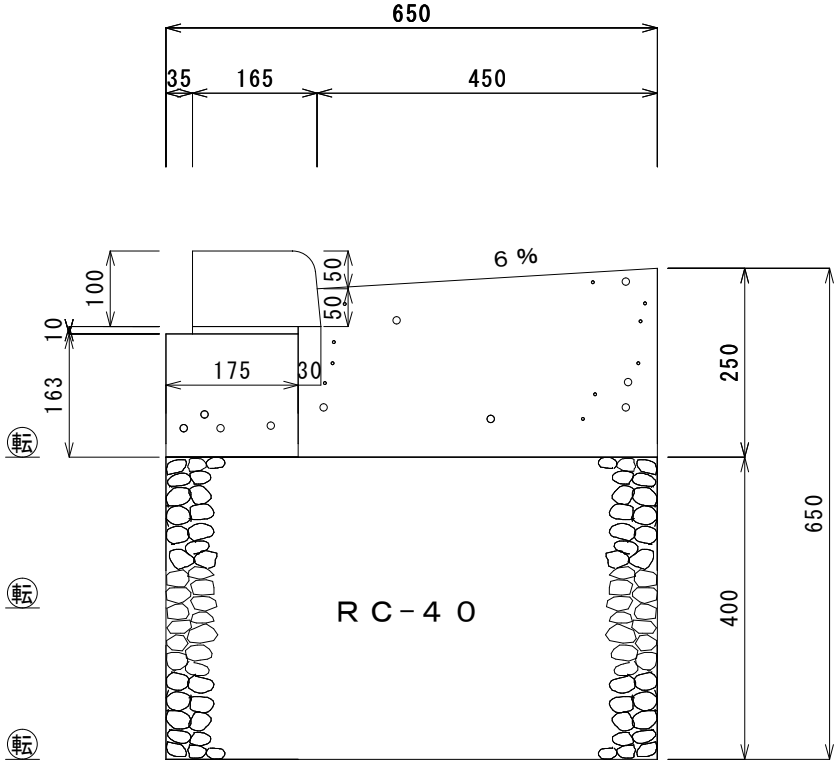

転：転圧

材　料　表			100ｍ当り
品　　名	形　状・寸　法	数　量	単　位
コンクリート境界ブロック	160/170 ×100×600	165.0	個
モ　ル　タ　ル	１：３（空練り）	0.1	m^3
ﾚﾃﾞｨｰﾐｸｽﾄｺﾝｸﾘｰﾄ	普通18-8-20H (H182B)	13.9	m^3
再生クラッシャラン	ＲＣ－４０	26.0	m^3
型　　枠		57.6	m^2

構造図番号	工　　種	形　状・寸　法	縮　尺
参－３６	街　渠　工	車道舗装厚６５ｃｍ用 特殊切下ブロック 6%　45cm	Ｓ＝１／１０

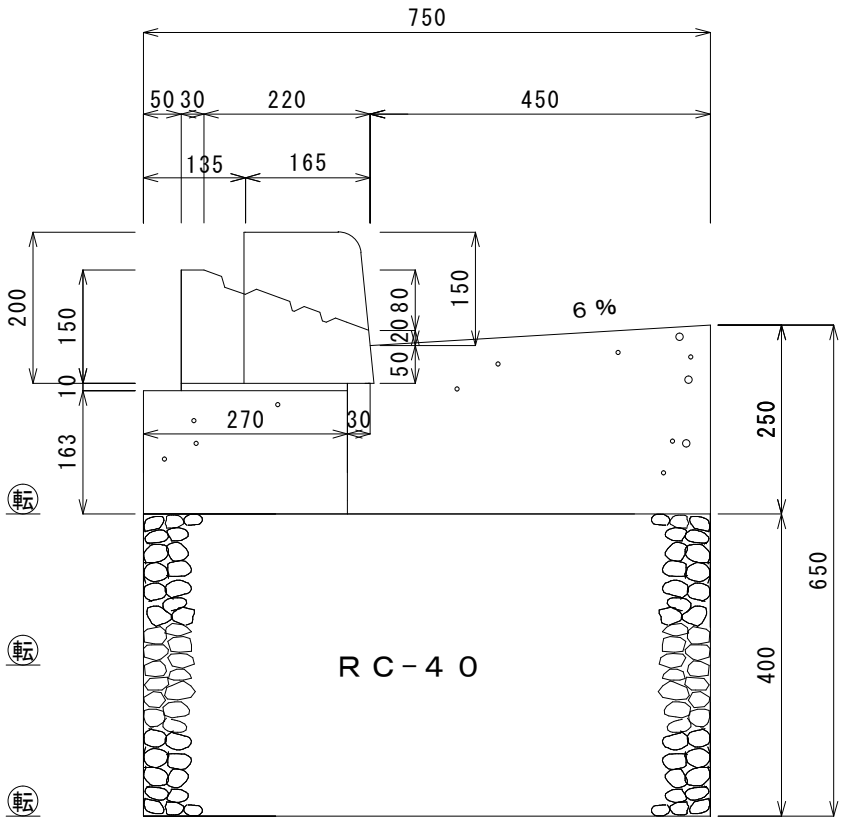

転：転圧

材　料　表　　100箇所当り

形式 T	切下延長 cm	施設延長 cm	コンクリート 普通18-8-20H (H182B) m^3	モルタル 1：3 m^3	型枠 m^2	30 250*150*600 個	(150 170×200)×(30 250×150)×600 個	RC-40 m^3
A	303	424	65.9	0.9	244.2	500.0	200.0	127.2
B	424	545	84.7	1.2	313.9	700.0	200.0	163.5
C	545	666	103.5	1.4	383.6	900.0	200.0	199.8
D	727	848	131.8	1.8	488.4	1200.0	200.0	254.4

上記延長以外の場合は別途検討すること

構造図番号	工　　種	形　状・寸　法	縮　尺
参－３７	街　渠　工	上部改造 一般部 6%　45cm	S＝1／10

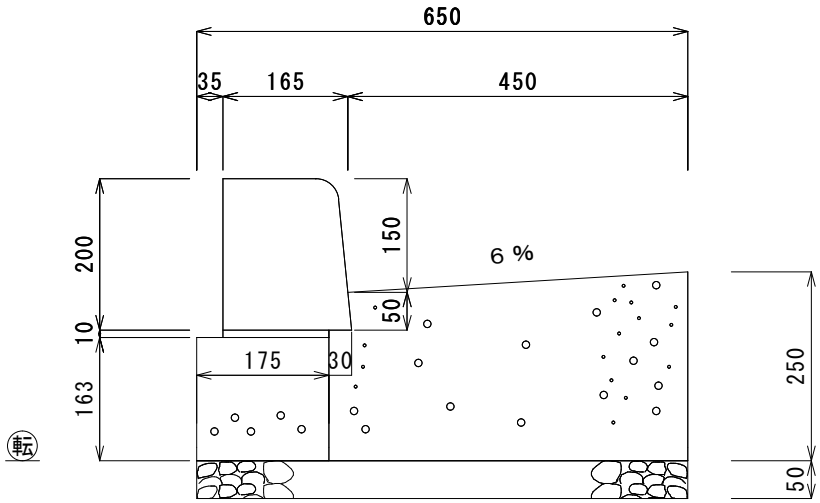

転：転圧

材　料　表			100m当り
品　　名	形　状・寸　法	数　量	単　位
コンクリートブロック	(150/170)×200×600	165.0	個
モ　ル　タ　ル	1：3（空練り）	0.1	m^3
ﾚﾃﾞｨｰﾐｸｽﾄｺﾝｸﾘｰﾄ	普通18-8-20H (H182B)	13.9	m^3
再生クラッシャラン	RC－40	3.3	m^3
型　　枠		57.6	m^2

構造図番号	工　　種	形　状・寸　法	縮　尺
参－３８	街　渠　工	上部改造 平坦部 6%　45cm	S＝1／10

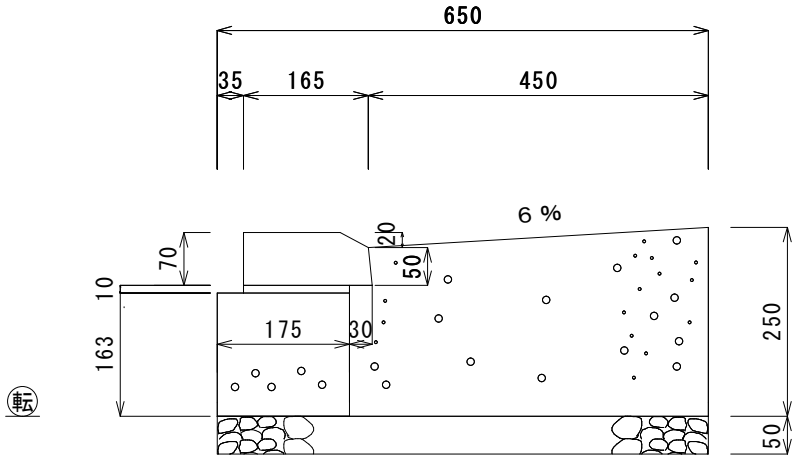

転：転圧

平　坦　部			100m当り
品　　名	形　状・寸　法	数　量	単　位
コンクリートブロック	165/170× 50/70×600	165.0	個
モ　ル　タ　ル	１：３（空練り）	0.1	m^3
ﾚﾃﾞｨｰﾐｸｽﾄｺﾝｸﾘｰﾄ	普通18-8-20H (H182B)	13.9	m^3
再生クラッシャラン	ＲＣ－４０	3.3	m^3
型　　枠		57.6	m^2

構造図番号	工　　種	形　状・寸　法	縮　尺
参－３９	街　渠　工	上部改造 切り下げ 6%　45cm	S＝1／10

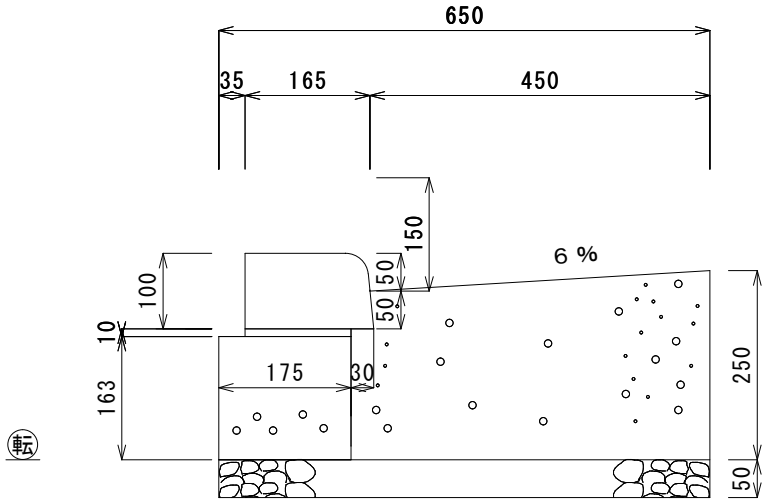

転：転圧

材　料　表			100m当り
品　　名	形　状・寸　法	数　量	単　位
コンクリート境界ブロック	160/170 × 100 × 600	165.0	個
モ　ル　タ　ル	1：3（空練り）	0.1	m^3
ﾚﾃﾞｨｰﾐｸｽﾄｺﾝｸﾘｰﾄ	普通18-8-20H (H182B)	13.9	m^3
再生クラッシャラン	RC－40	3.3	m^3
型　　枠		57.6	m^2

構造図番号	工　　種	形　状・寸　法	縮　尺
参－４０	街　渠　工	上部改造 特殊切下ブロック 6%　45cm	S＝1／10

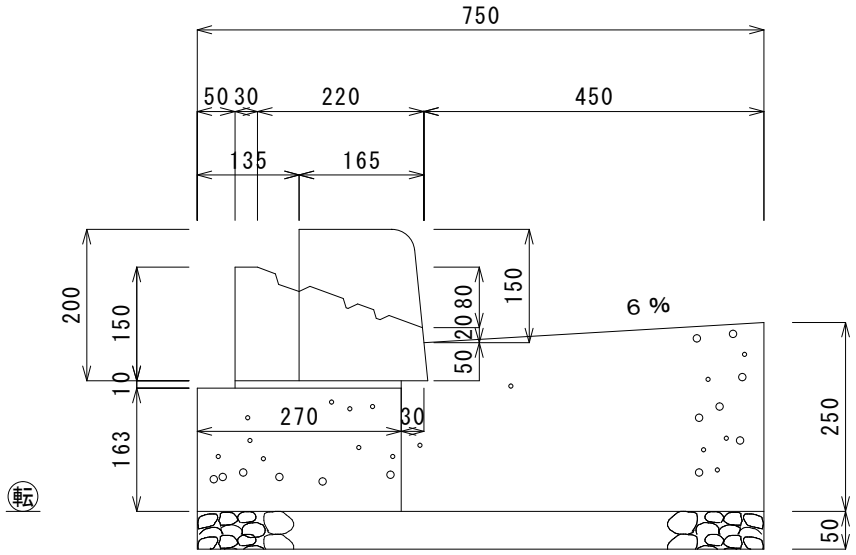

転：転圧

材　料　表　　100箇所当り

形式 T	切下延長 cm	施設延長 cm	コンクリート 普通18-8-20H (H182B) m^3	モルタル 1：3 m^3	型枠 m^2	30 250*150*600 個	(150 170×200)×(30 250×150)×600 個	RC-40 m^3
A	303	424	65.9	0.9	244.2	500.0	200.0	15.9
B	424	545	84.7	1.2	313.9	700.0	200.0	20.4
C	545	666	103.5	1.4	383.6	900.0	200.0	25.0
D	727	848	131.8	1.8	488.4	1200.0	200.0	31.8

上記延長以外の場合は別途検討すること

構造図番号	工　　種	形　状・寸　法	縮　尺
参－４１	街渠ます工	コンクリートブロック	S＝1／２０

6%　45cm

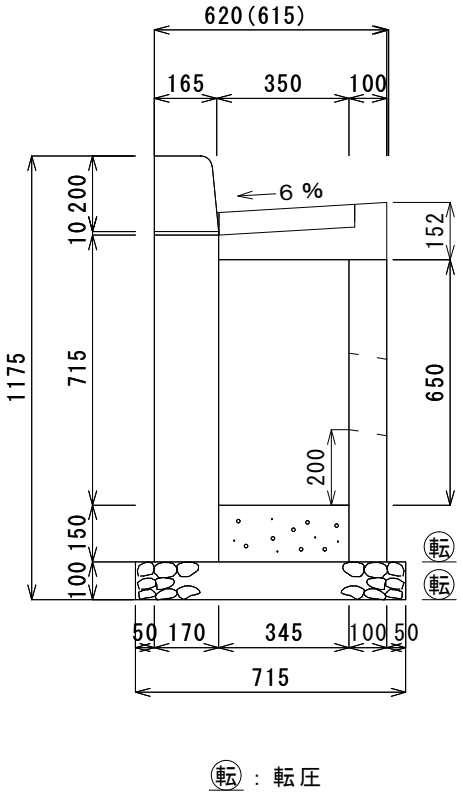

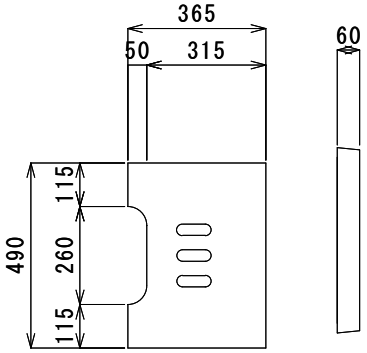

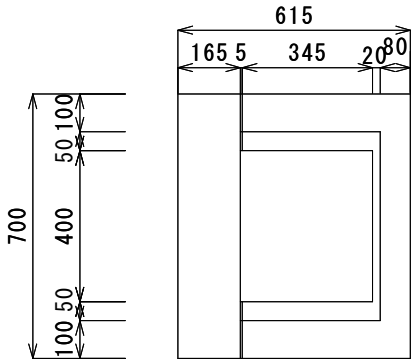

材　料　表		100基当り	
品　　名	形　状・寸　法	数　量	単　位
ま す ぶ た	普通装鉄製 490×365×60	100.0	個
コンクリートブロック	450×700	100.0	個
コンクリートブロック	(150 / 170)×200×700	100.0	個
コンクリートブロック	620(615)×700×800	100.0	個
モ ル タ ル	早強１：３	0.3	m^3
生　コ　ン	普通18-8-20H (H182B)	2.1	m^3
再生クラッシャラン	ＲＣ－４０	5.0	m^3

構造図番号	工　　種	形　状・寸　法	縮　尺
参－４２	街渠ます工	ｺﾝｸﾘｰﾄﾌﾞﾛｯｸ 上部改造 6%　45cm	S＝１／２０

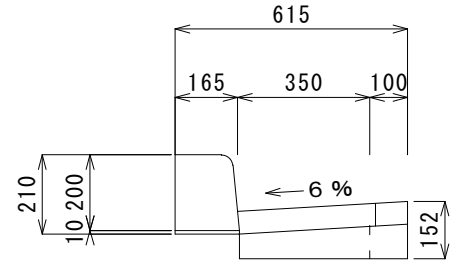

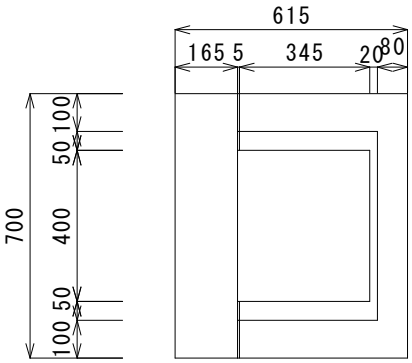

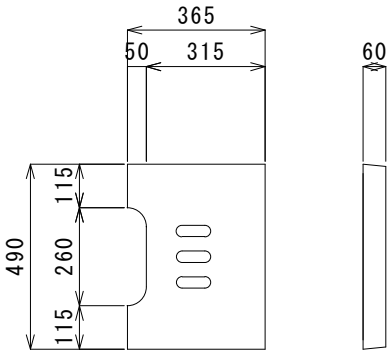

材　料　表		100基当り	
品　　名	形　状・寸　法	数　量	単　位
ま す ぶ た	普通装鉄製 490×365×60	100.0	個
コンクリートブロック	450×700	100.0	個
コンクリートブロック	(150 / 170)×200×700	100.0	個
モ ル タ ル	早強１：３	0.3	m^3

構造図番号	工　　種	形　状・寸　法	縮　尺
参－４３	Ｌ形ます工	２５０用	Ｓ＝１／２０

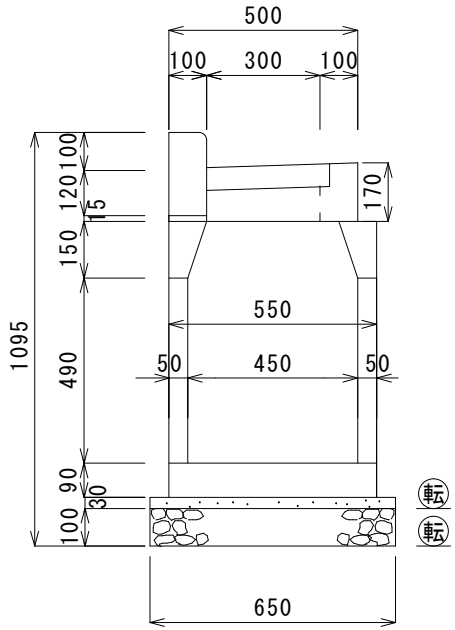

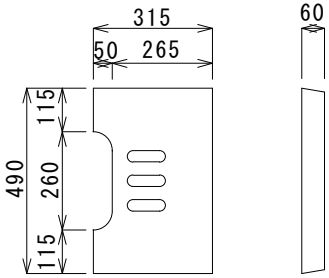

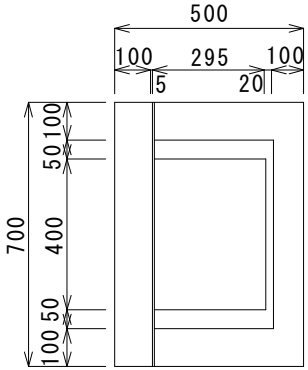

転：転圧

材　料　表		100基当り	
品　　名	形　状・寸　法	数　量	単　位
ますふた	普通装鉄製 490*315*60	100.0	個
ｺﾝｸﾘｰﾄﾌﾞﾛｯｸ	400*700	100.0	個
〃	100*220*700	100.0	個
異　形　甲	φ450×150	100.0	個
側　　塊	有孔内径450×490	100.0	個
底　　塊	径550×90	100.0	個
モ　ル　タ　ル	早強１：３	0.2	m^3
砂	敷砂	1.0	m^3
再生クラッシャラン	ＲＣ－４０	3.3	m^3

構造図番号	工　　種	形　状・寸　法	縮　尺
参－４４	Ｌ形ますエ	２５０用　上部改造	Ｓ＝１／２０

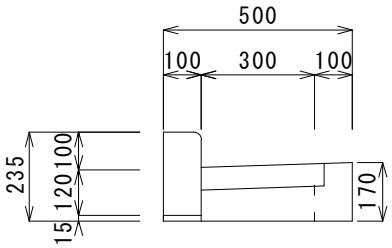

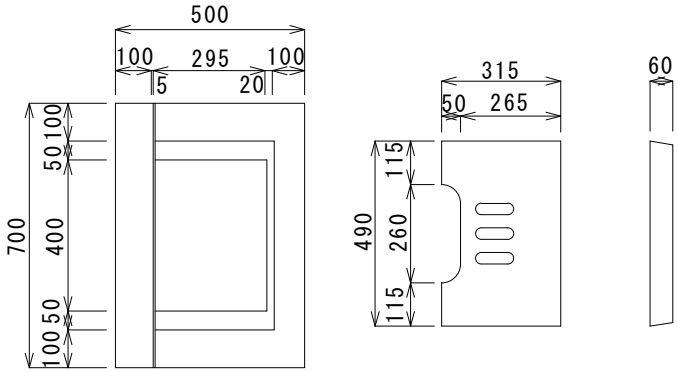

材　料　表			100基当り
品　　名	形　状・寸　法	数　量	単　位
ますふた	普通装鉄製 490*315*60	100.0	個
ｺﾝｸﾘｰﾄﾌﾞﾛｯｸ	400*700	100.0	個
〃	100*220*700	100.0	個
モ ル タ ル	早強１：３	0.1	m^3

構造図番号	工　　種	形　状・寸　法	縮　尺
参－４５	Ｌ形ますエ	３５０用	Ｓ＝１／２０

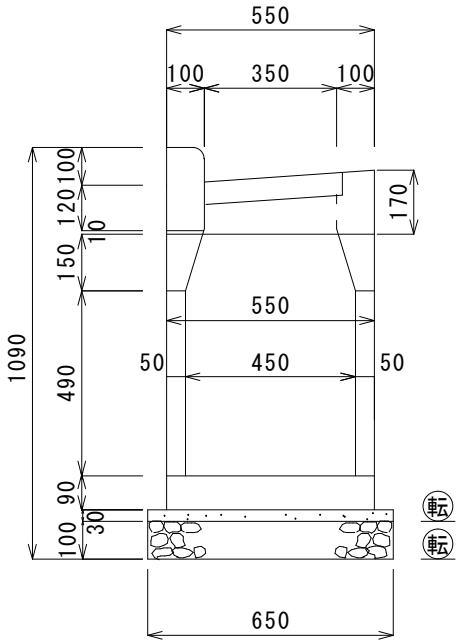

転：転圧

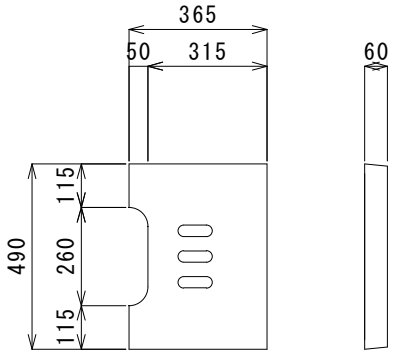

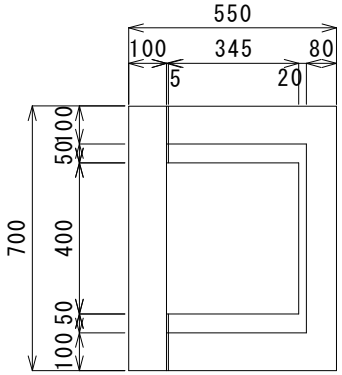

材　料　表		100基当り	
品　　名	形　状・寸　法	数　量	単　位
ま　す　ぶ　た	普通装鉄製 490×365×60	100.0	個
コンクリートブロック	450×700	100.0	個
コンクリートブロック	100×220×700	100.0	個
異　形　甲	φ450×150	100.0	個
側　　塊	有孔内径450×490	100.0	個
底　　塊	径550×90	100.0	個
モ　ル　タ　ル	早強１：３	0.2	m^3
砂	敷　砂	1.0	m^3
再生クラッシャラン	ＲＣ－４０	3.3	m^3

構造図番号	工　　種	形　状・寸　法	縮　尺
参－４６	Ｌ形ますエ	３５０用　上部改造	Ｓ＝１／２０

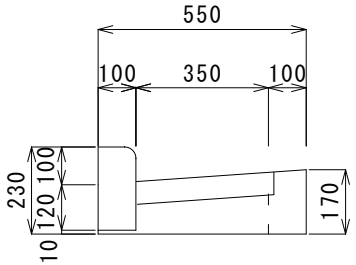

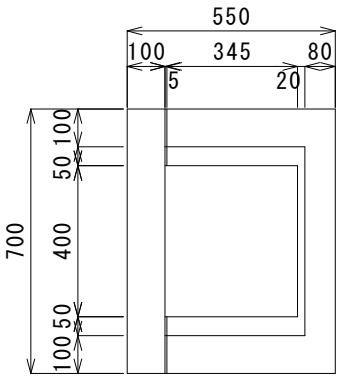

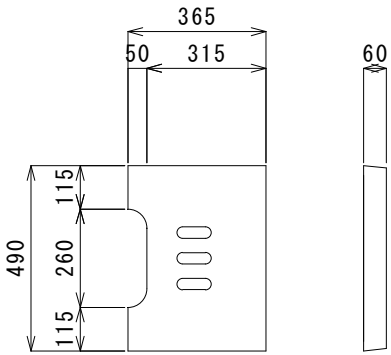

材　料　表			100基当り
品　　名	形　状・寸　法	数　量	単　位
ま　す　ぶ　た	普通装鉄製 490×365×60	100.0	個
コンクリートブロック	450×700	100.0	個
コンクリートブロック	100×220×700	100.0	個
モ　ル　タ　ル	早強１：３	0.1	m^3

構造図番号	工　　種	形　状・寸　法	縮　尺
参－１０１	歩道舗装工	一般部　厚１４ｃｍ	Ｓ＝１／１０

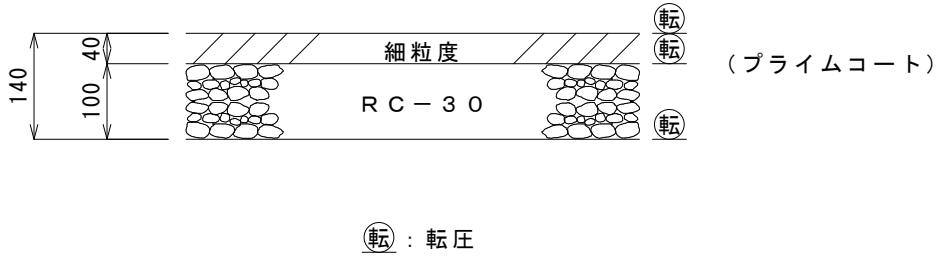

材　料　表		100㎡当り	
品　　名	形状・寸法	数　量	単　位
アスファルト混合物	細粒度	10.0	t
アスファルト乳剤	ＰＫ３	126.0	ﾘｯﾄﾙ
再生クラッシャラン	ＲＣ－３０	12.7	m^3

構造図番号	工　　種	形　状・寸　法	縮　尺
参－１０２	歩道舗装工	一般部　厚15cm ｲﾝﾀｰﾛｯｷﾝｸﾞﾌﾞﾛｯｸ	Ｓ＝１／１０

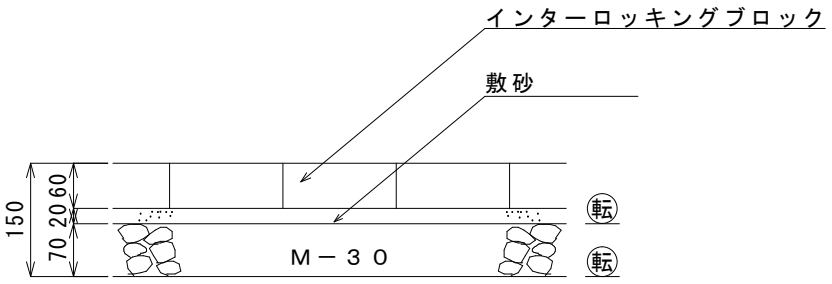

転：転圧

材　料　表		100㎡当り	
品　　名	形状・寸法	数　量	単　位
インターロッキングブロック	厚６０mmカラー	100.0	m^2
敷　　砂		2.5	m^3
粒　調　砕　石	Ｍ－３０	8.9	m^3

構造図番号	工　　種	形　状・寸　法	縮　尺
参－１０３	歩道舗装工	一般部　厚17cm ｲﾝﾀｰﾛｯｷﾝｸﾞﾌﾞﾛｯｸ	Ｓ＝１／１０

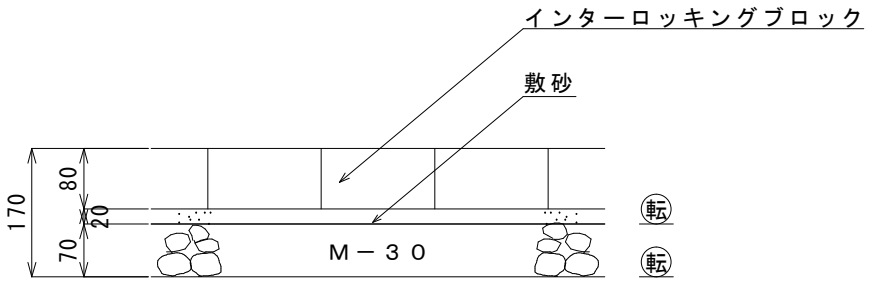

転：転圧

材　料　表			100㎡当り
品　　名	形状・寸法	数　量	単　位
インターロッキングブロック	厚８０mmカラー	100.0	m^2
敷　　砂		2.5	m^3
粒　調　砕　石	Ｍ－３０	8.9	m^3

構造図番号	工　　種	形　状・寸　法	縮　尺
参－１０４	歩道舗装工	補強部Ａ　厚23cm ｲﾝﾀｰﾛｯｷﾝｸﾞﾌﾞﾛｯｸ	Ｓ＝１／１０

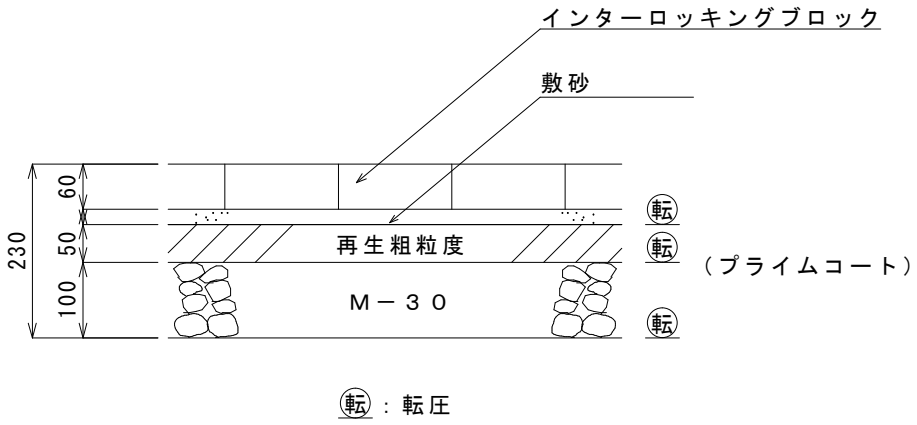

材　料　表		100㎡当り	
品　　名	形状・寸法	数　量	単　位
インターロッキング ブロック	厚６０mmカラー	100.0	m^2
敷　　砂		2.5	m^3
再生 アスファルト混合物	粗粒度	12.9	t
アスファルト乳剤	ＰＫ３	126.0	ﾘｯﾄﾙ
粒　調　砕　石	Ｍ－３０	12.7	m^3

構造図番号	工　　種	形　状・寸　法	縮　尺
参－１０５	歩道舗装工	補強部Ｂ　厚28cm ｲﾝﾀｰﾛｯｷﾝｸﾞﾌﾞﾛｯｸ	Ｓ＝１／１０

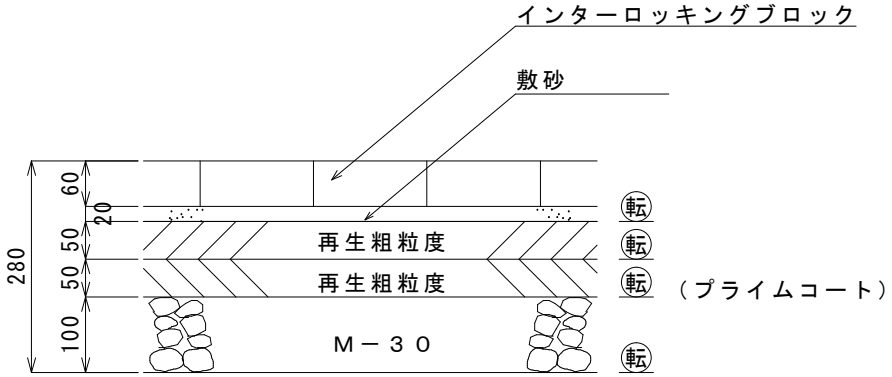

転：転圧

材　料　表		100㎡当り	
品　　名	形状・寸法	数　量	単　位
インターロッキングブロック	厚６０mmカラー	100.0	m^2
敷　　砂		2.5	m^3
再生アスファルト混合物		12.9	t
再生アスファルト混合物		12.9	t
アスファルト乳剤	ＰＫ３	126.0	ﾘｯﾄﾙ
粒　調　砕　石	Ｍ－３０	12.7	m^3

構造図番号	工　　種	形　状・寸　法	縮　尺
参－１０６	歩道舗装工	補強部Ｃ　厚25cm ｲﾝﾀｰﾛｯｷﾝｸﾞﾌﾞﾛｯｸ	Ｓ＝１／１０

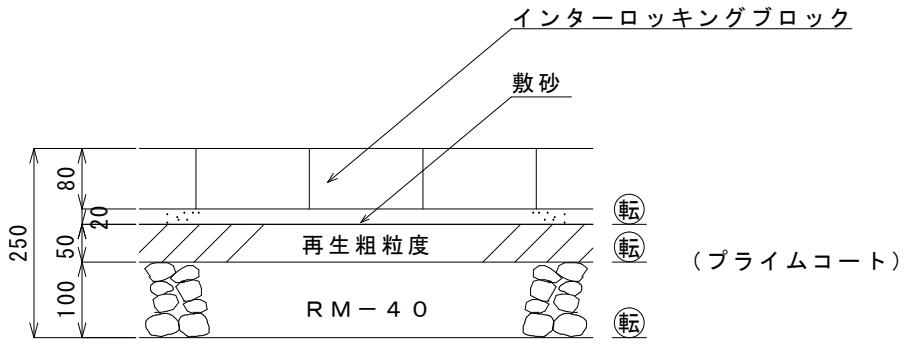

転：転圧

※路盤厚変更前（Ｈ２３変更）

材　料　表		100㎡当り	
品　　名	形状・寸法	数　量	単　位
インターロッキング ブロック	厚８０mmカラー	100.0	m^2
敷　　砂		2.5	m^3
再生 アスファルト混合物	粗粒度	12.9	t
アスファルト乳剤	ＰＫ３	126.0	ﾘｯﾄﾙ
粒　調　砕　石	ＲＭ－４０	12.7	m^3

構造図番号	工　　種	形　状・寸　法	縮　尺
参－１０７	歩道舗装工	補強部Ｄ　厚30cm ｲﾝﾀｰﾛｯｷﾝｸﾞﾌﾞﾛｯｸ	Ｓ＝１／１０

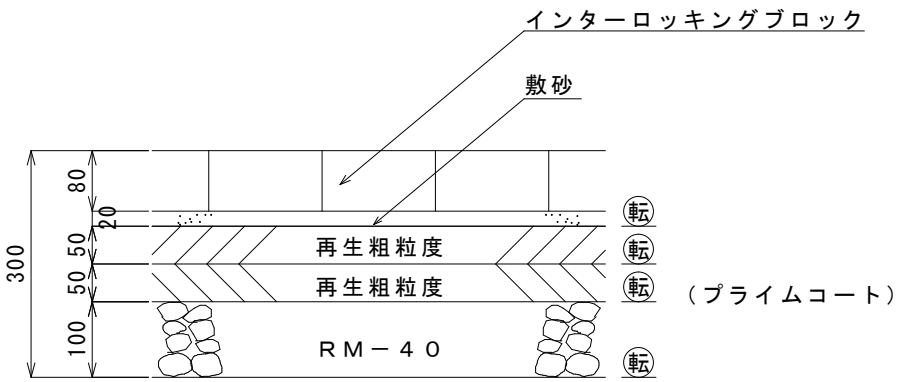

転：転圧

※路盤厚変更前（Ｈ２３変更）

材　料　表		100㎡当り	
品　　名	形状・寸法	数　量	単　位
インターロッキング ブロック	厚８０mmカラー	100.0	m^2
敷　　砂		2.5	m^3
再生 アスファルト混合物	粗粒度	12.9	t
再生 アスファルト混合物	粗粒度	12.9	t
アスファルト乳剤	ＰＫ３	126.0	ﾘｯﾄﾙ
粒　調　砕　石	ＲＭ－４０	12.7	m^3

構造図番号	工　　種	形　状・寸　法	縮　尺
参－１０８	歩道舗装工	補強部　厚25cm ｶﾗｰ平板ﾌﾞﾛｯｸ	Ｓ＝１／１０

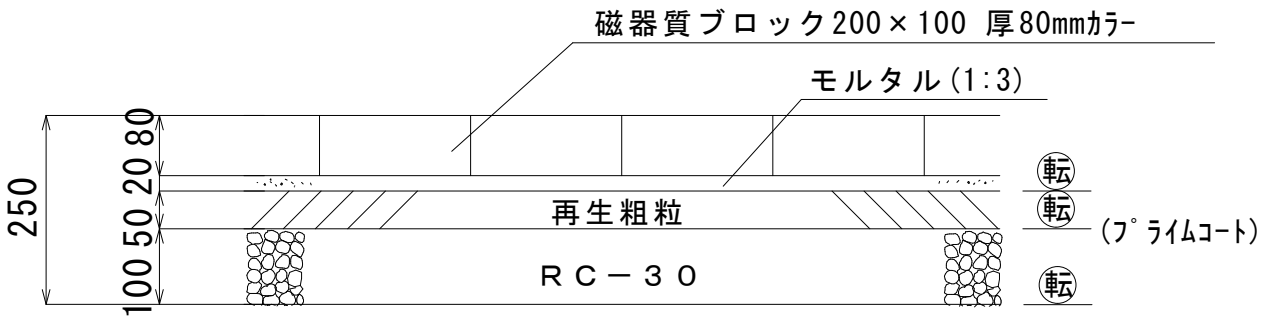

※路盤材料・厚変更前(Ｈ２３変更)

材　料　表		100㎡当り	
品　　名	形状・寸法	数　量	単　位
磁器質ブロック	厚８０㎜カラー	100.0	m^2
モルタル	１：３	2.0	m^3
再生 アスファルト混合物	粗粒度	12.9	t
アスファルト乳剤	ＰＫ３	126.0	ﾘｯﾄﾙ
再生クラッシャラン	ＲＣ－３０	12.7	m^3

構造図番号	工　　種	形　状・寸　法	縮　尺
参－１０９	擬石タイル舗装工	一般部　　厚１８ｃｍ	Ｓ＝１／１０

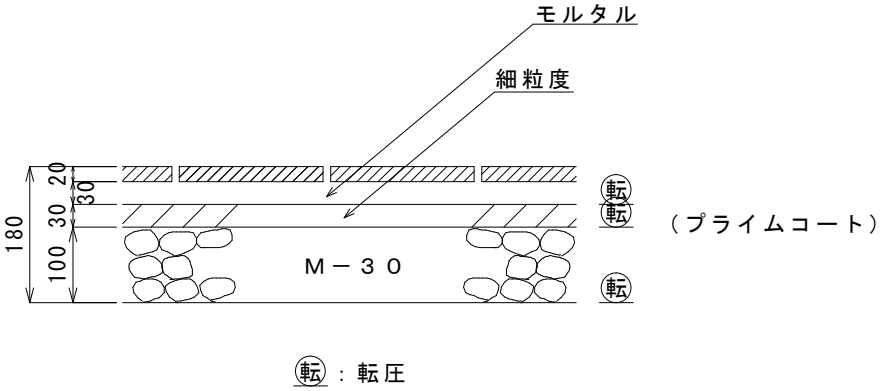

材　料　表		100㎡当り	
品　　名	形状・寸法	数　量	単　位
擬石タイル	各種　厚２０㎜	100.0	m^2
モルタル	早強１：３	3.0	m^3
アスファルト混合物	細粒度	7.5	t
アスファルト乳剤	ＰＫ３	126.0	リットル
粒調砕石	Ｍ－３０	12.7	m^3

※目地モルタル及び伸縮目地材は、設計内訳書による。

構造図番号	工　　種	形　状・寸　法	縮　尺
参－１１０	擬石タイル舗装工	補強部Ａ　厚３５ｃｍ	Ｓ＝１／１０

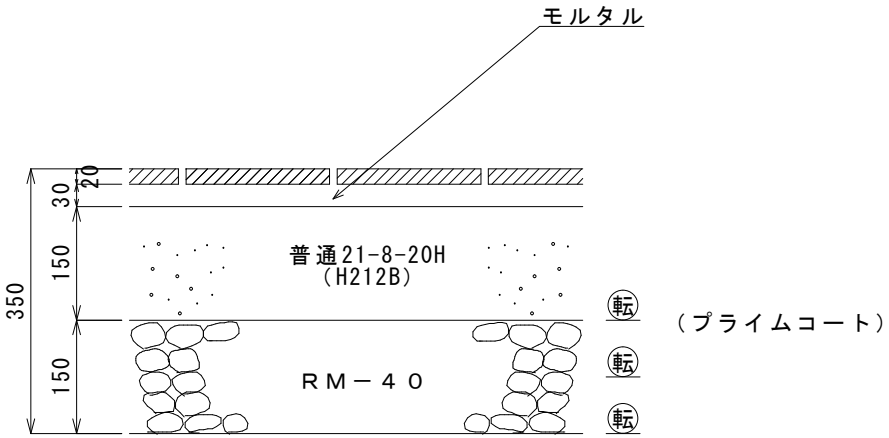

転：転圧

材　料　表		100㎡当り	
品　　名	形状・寸法	数　量	単　位
擬石タイル	各種　厚２０mm	100.0	m^2
モルタル	早強１：３	3.0	m^3
生コン	普通21-8-20H (H212B)	15.0	m^3
アスファルト乳剤	ＰＫ３	126.0	リットル
再生粒調砕石	ＲＭ－４０	19.1	m^3

※目地モルタル及び伸縮目地材は、設計内訳書による。

構造図番号	工　　種	形　状・寸　法	縮　尺
参－１１１	擬石タイル舗装工	補強部Ｂ　厚４５ｃｍ	Ｓ＝１／１０

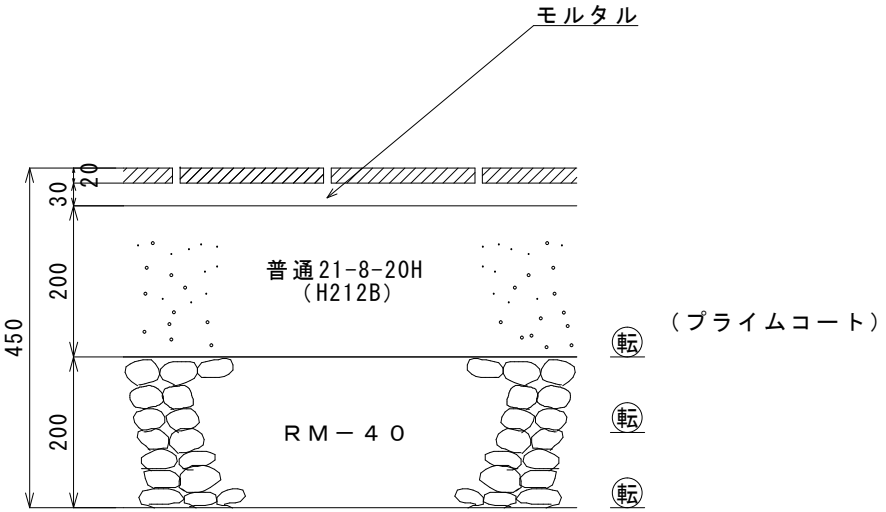

転：転圧

材　料　表		100㎡当り	
品　　名	形状・寸法	数　量	単　位
擬石タイル	各種　厚２０㎜	100.0	m^2
モルタル	早強１：３	3.0	m^3
生コン	普通21-8-20H (H212B)	20.0	m^3
アスファルト乳剤	ＰＫ３	126.0	リットル
再生粒調砕石	ＲＭ－４０	25.4	m^3

※目地モルタル及び伸縮目地材は、設計内訳書による。

構造図番号	工　　種	形　状・寸　法	縮　尺
参－１１２	車道舗装工	厚５５ｃｍ	Ｓ＝１／１０

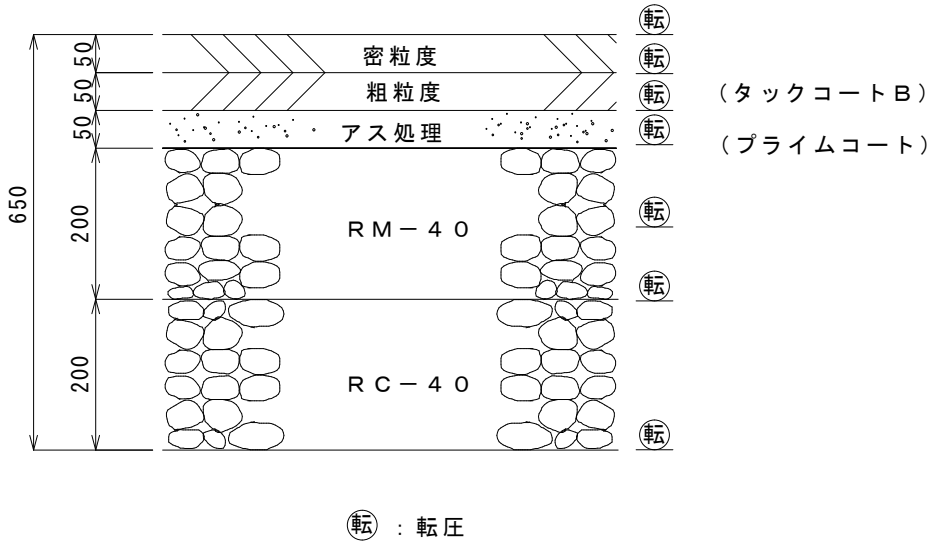

材　料　表		100㎡当り	
品　　名	形状・寸法	数　量	単　位
アスファルト混合物	密粒度	12.5	t
アスファルト乳剤	ＰＫ４	32.0	リットル
再生 アスファルト混合物	粗粒度	12.6	t
アスファルト 処理混合物	再生	12.5	t
アスファルト乳剤	ＰＫ３	126.0	リットル
再生粒調砕石	ＲＭ－４０	25.4	m^3
再生クラッシャラン	ＲＣ－４０	25.4	m^3

構造図番号	工　　種	形　状・寸　法	縮　尺
参－１１３	車道舗装工	厚６５ｃｍ	Ｓ＝１／１０

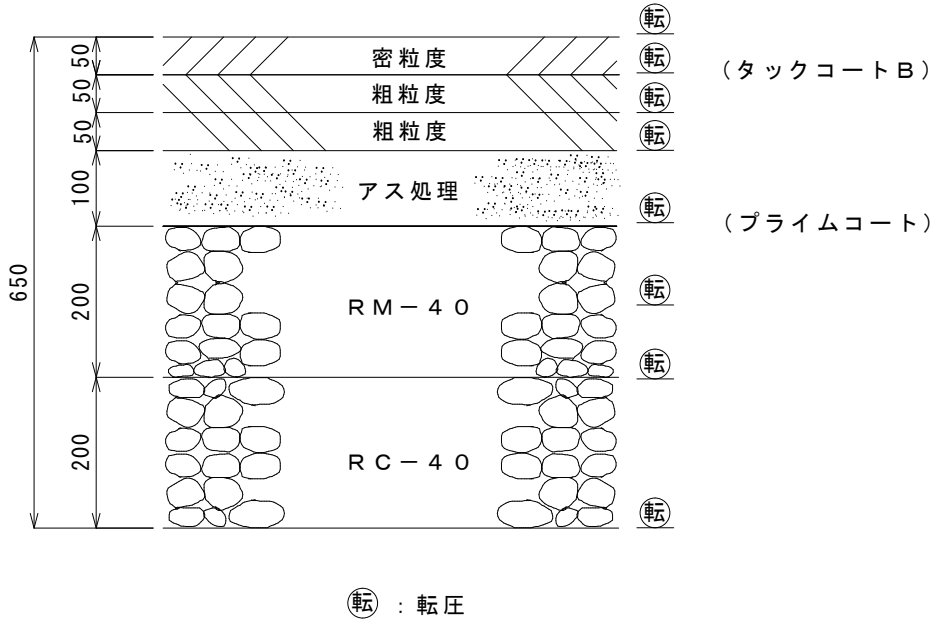

材　料　表		100㎡当り	
品　　名	形状・寸法	数　量	単　位
アスファルト混合物	密粒度	12.5	t
アスファルト乳剤	ＰＫ４	32.0	ﾘｯﾄﾙ
再生　ｱｽﾌｧﾙﾄ混合物	粗粒度	12.6	t
再生　ｱｽﾌｧﾙﾄ混合物	粗粒度	12.6	t
アスファルト処理混合物	再生	24.9	t
アスファルト乳剤	ＰＫ３	126.0	ﾘｯﾄﾙ
再生粒調砕石	ＲＭ－４０	25.4	m^3
再生クラッシャラン	ＲＣ－４０	25.4	m^3

構造図番号	工　　種	形　状・寸　法	縮　尺
参－２０１	防護柵工	ダイヤ型パネル	Ｓ＝１／２５

３．０～１．５Ｍ用パネル

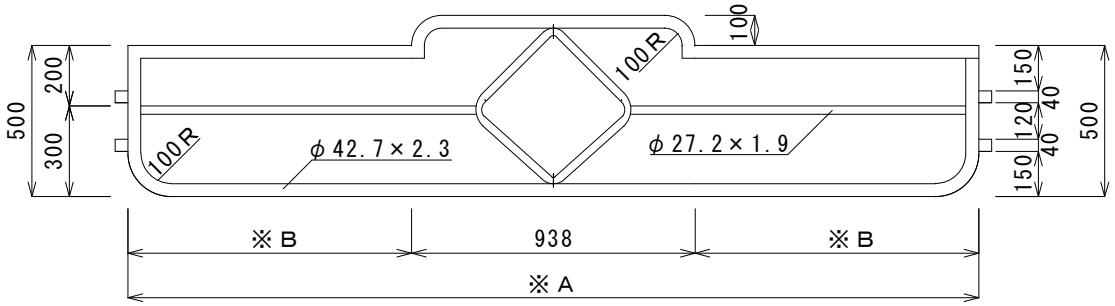

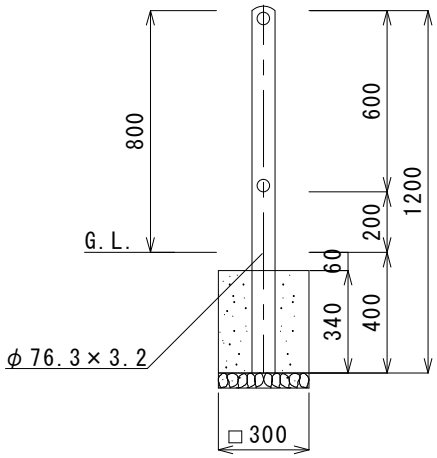

	※Ａ	※Ｂ
３．０Ｍ用パネル	２８１４	９３８
２．０Ｍ用パネル	１８１４	４３８
１．５Ｍ用パネル	１３１４	１８８

１．０Ｍ用パネル

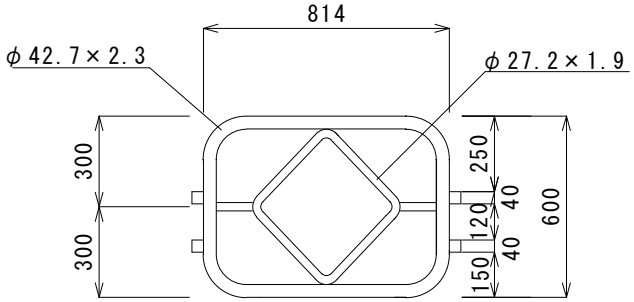

基礎部

材　料　表		１基当り	
品　　名	形状・寸法	数　量	単　位
ﾚﾃﾞｨｰﾐｸｽﾄｺﾝｸﾘｰﾄ	普通18-8-20H (H182B)	0.029	m^3
再生クラッシャラン	ＲＣ－４０	0.005	m^3

構造図番号	工　　種	形　状・寸　法	縮　尺
参－２０２	防護柵工	鋳物枠型パネル	Ｓ＝１／２５

※　・デザインパネル取付用ペーブフェンス設置予定路線の支柱は
　　全て、擬宝珠付支柱とする。
　　・基礎部材料表はダイヤ型パネル参照

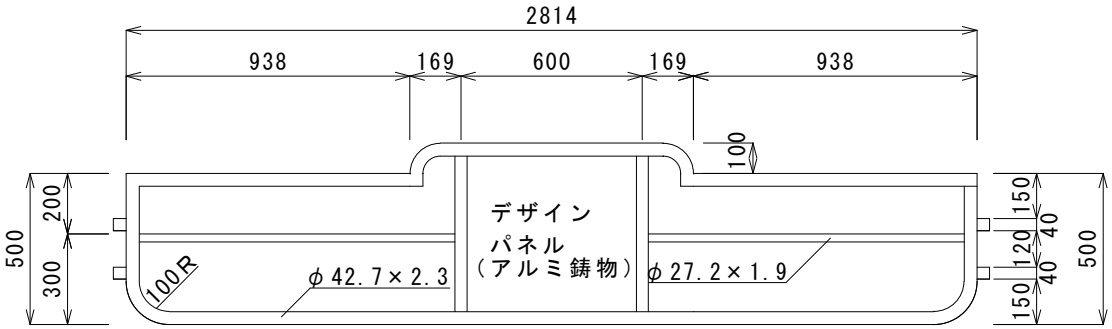

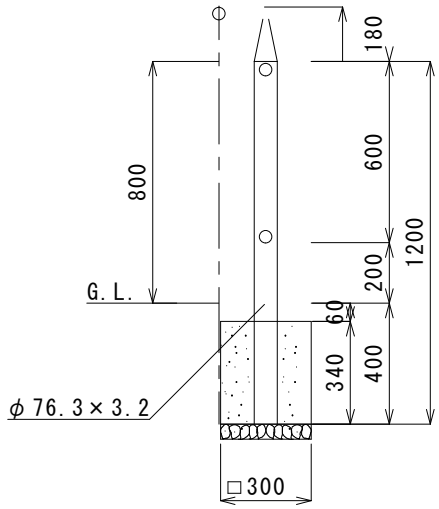

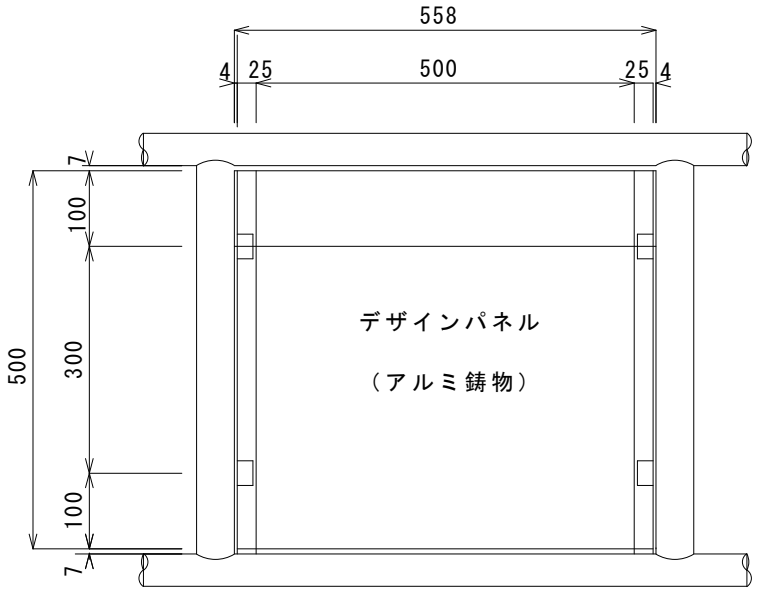

デザインパネル取付詳細図　Ｓ＝１／１０

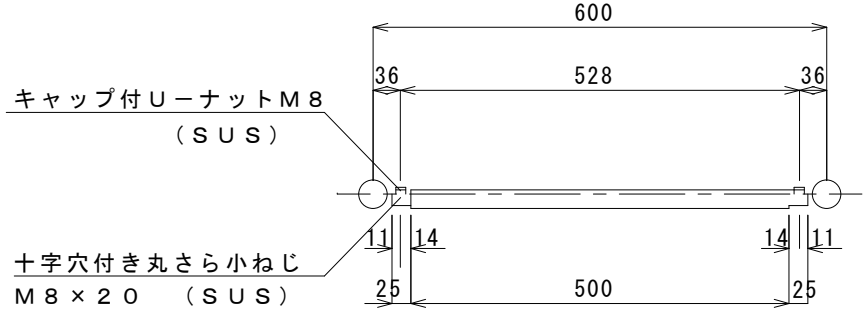

構造図番号	工　　種	形　状・寸　法	縮　尺
参－２０３	取付管工	取付部	S＝1／15

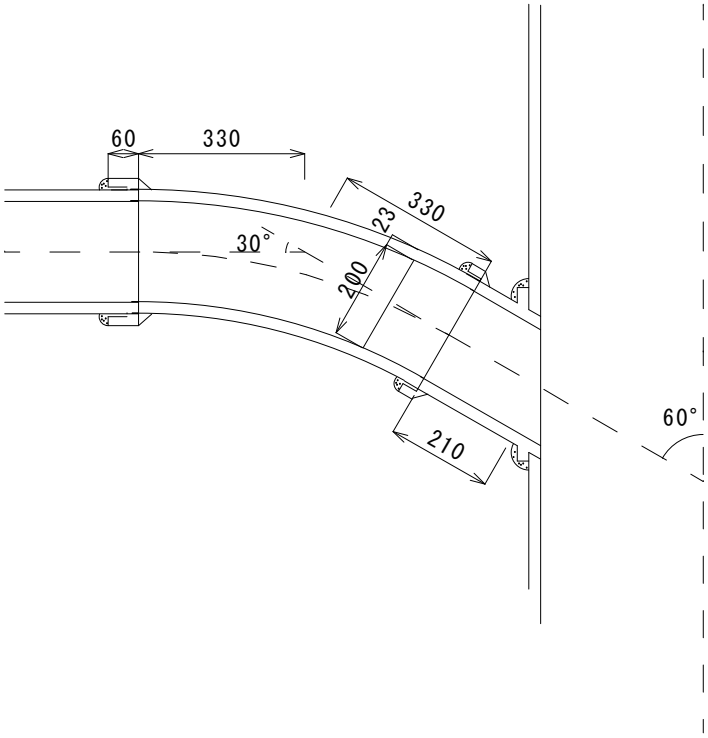

材　料　表			1箇所当り
品　　名	形　状・寸　法	数　量	単　位
陶　　管	厚管30°曲 φ200×660	1.0	本
陶管ソケット	厚管内径200	1.0	本
モ　ル　タ　ル	早強１：２	0.006	m^3

※埋戻し用材及びクラッシャランの使用量は直線部参照

構造図番号	工　　種	形　状・寸　法	縮　尺
参－２０４	取付管工	直線部	S＝1／15

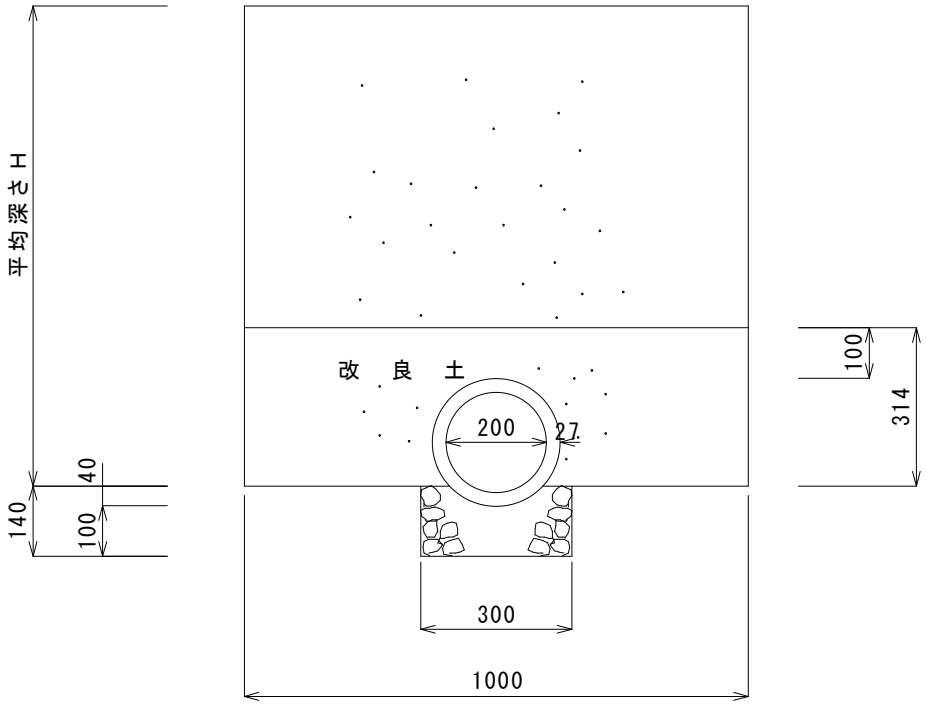

材　料　表			1ｍ当り
品　　名	形　状・寸　法	数　量	単　位
ソケット付スパンパイプ	φ200×1000	1.0	本
モ　ル　タ　ル	早強１：２	0.002	m^3
再生クラッシャラン	ＲＣ－４０	0.037	m^3
埋戻し用材（改良土）	Ｈ＝0.6	0.268	m^3
	Ｈ＝0.8	0.268	m^3
	Ｈ＝1.0	0.268	m^3
	Ｈ＝1.2	0.268	m^3
	Ｈ＝1.4	0.268	m^3
	Ｈ＝1.6	0.268	m^3