参考資料２

第３回中央区再犯防止推進計画策定委員会　座席表
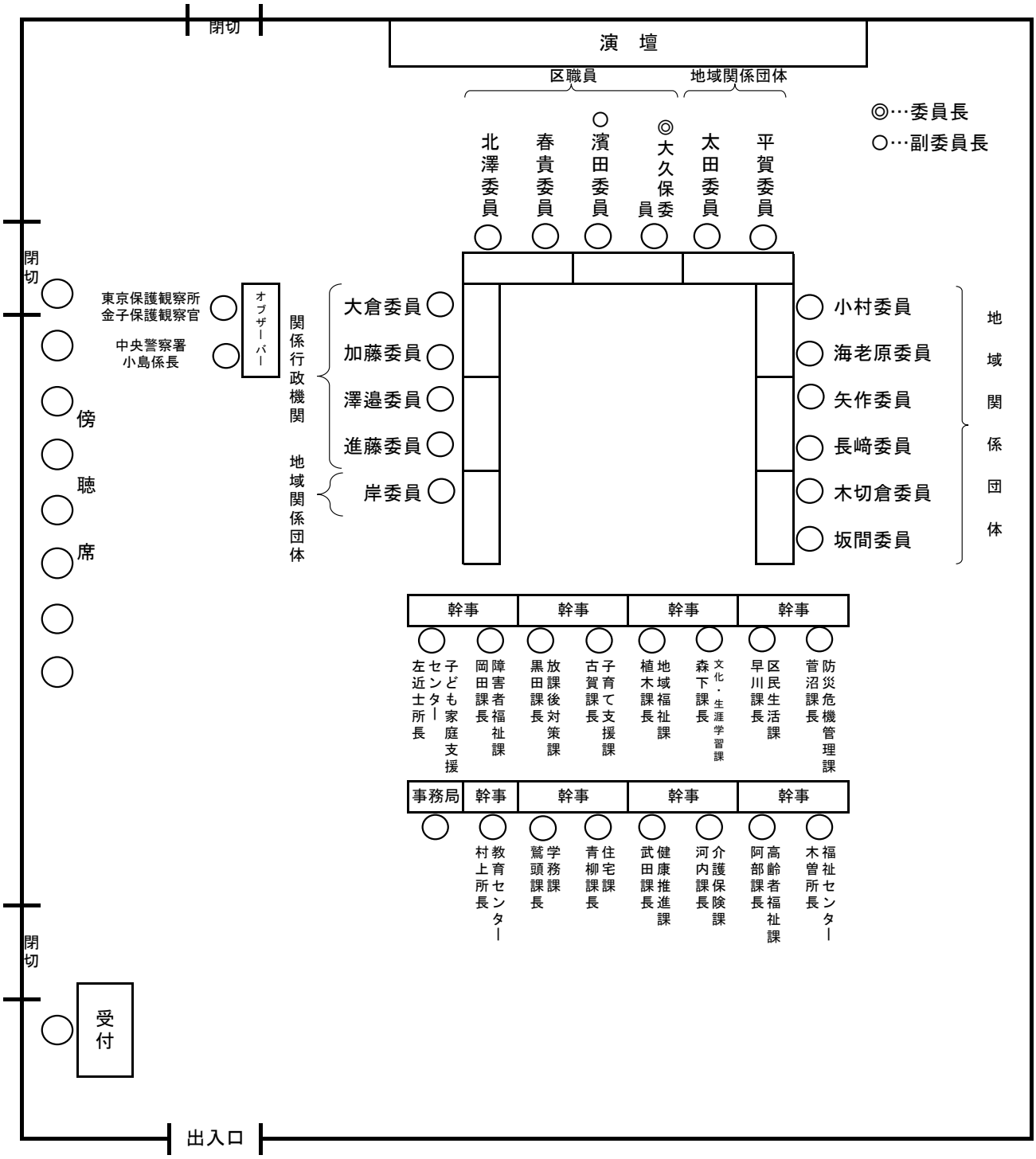
日時：令和７年２月４日（火）午後３時３０分～
会場：中央区役所　８階大会議室